Aigües d'Elx

PROYECTO DE COLECTOR CARRÚS ESTE TRAMO 1

DOCUMENTO 2

PLANOS

Elche, junio de 2014

PROYECTO DE COLECTOR DE CARRÚS ESTE
TRAMO 1

DOCUMENTO Nº 2
PLANOS

DOCUMENTO Nº 2 - PLANOS

ÍNDICE

1. SITUACIÓN

2. PLANTA ESTADO ACTUAL (2 hojas)

3. PLANTA TRAZADO PROYECTADO (2 hojas)

4. PERFILES LONGITUDINALES
   4.1. COLECTOR GENERAL
   4.2. COLECTORES DE ALCANTARILLADO (3 hojas)

5. DETALLES TIPO
   5.1. ZANJAS
   5.2. CANALES DE CAPTACIÓN
   5.3. CÁMARAS DE REGISTRO (7 hojas)
   5.4. POZOS DE REGISTRO DE SANEAMIENTO

6. PLANTA DE PAVIMENTOS

7. PLANTA DE SERVICIOS AFECTADOS

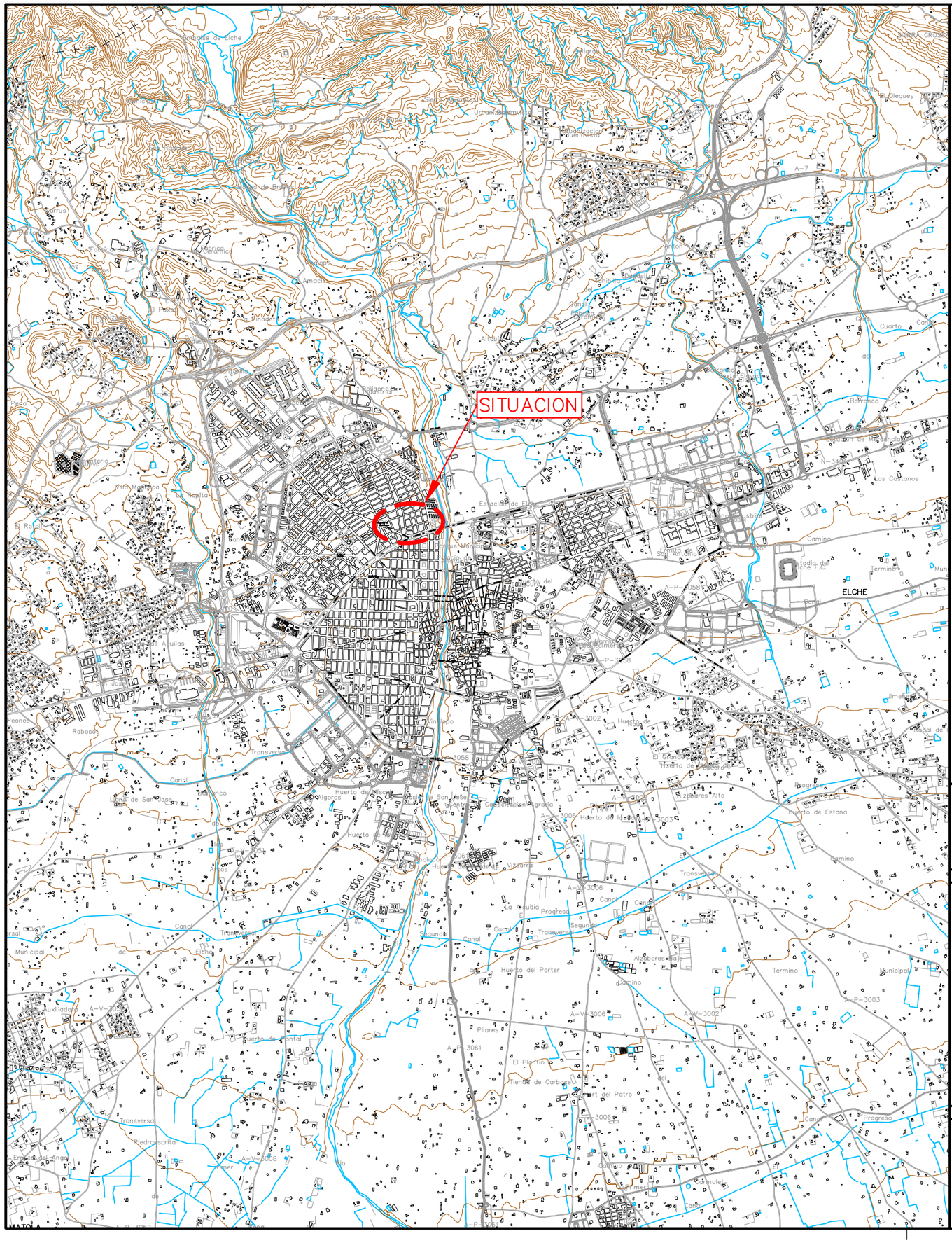

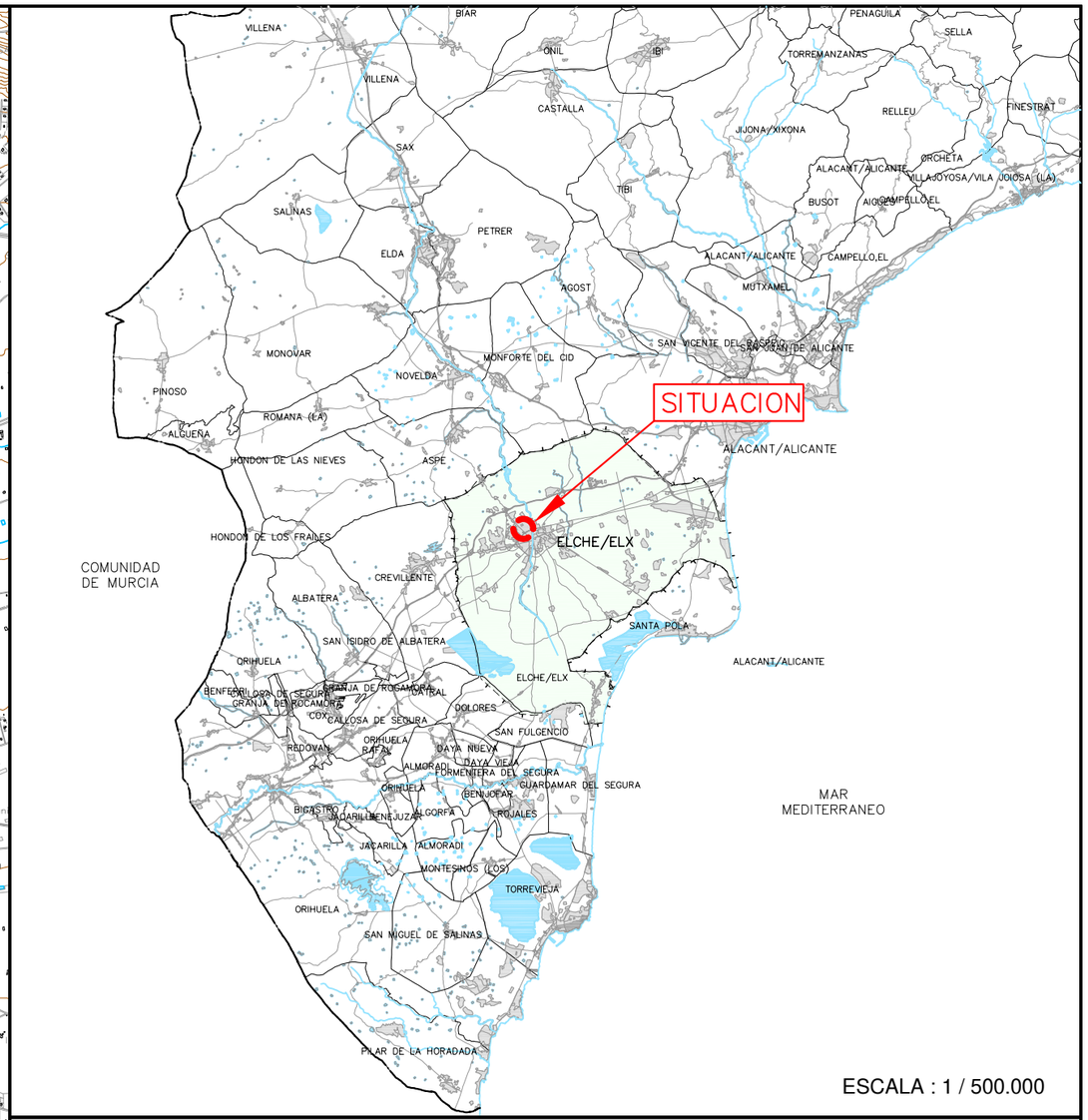

ESCALA : 1 / 500.000

Aigües i Sanejament d'Elx, S.A.

PROYECTO DE COLECTOR DE CARRÚS ESTE TRAMO 1

PLANO Nº:	DESIGNACIÓN:	ESCALA:
1	SITUACIÓN	1 / 40.000
		FECHA: JUNIO 2014
		REFERENCIA: 2013190000_T1S

INGENIERO AUTOR DEL PROYECTO :

Ingeniero de Caminos C. y P. : Carlos Fernández-Montes Llord

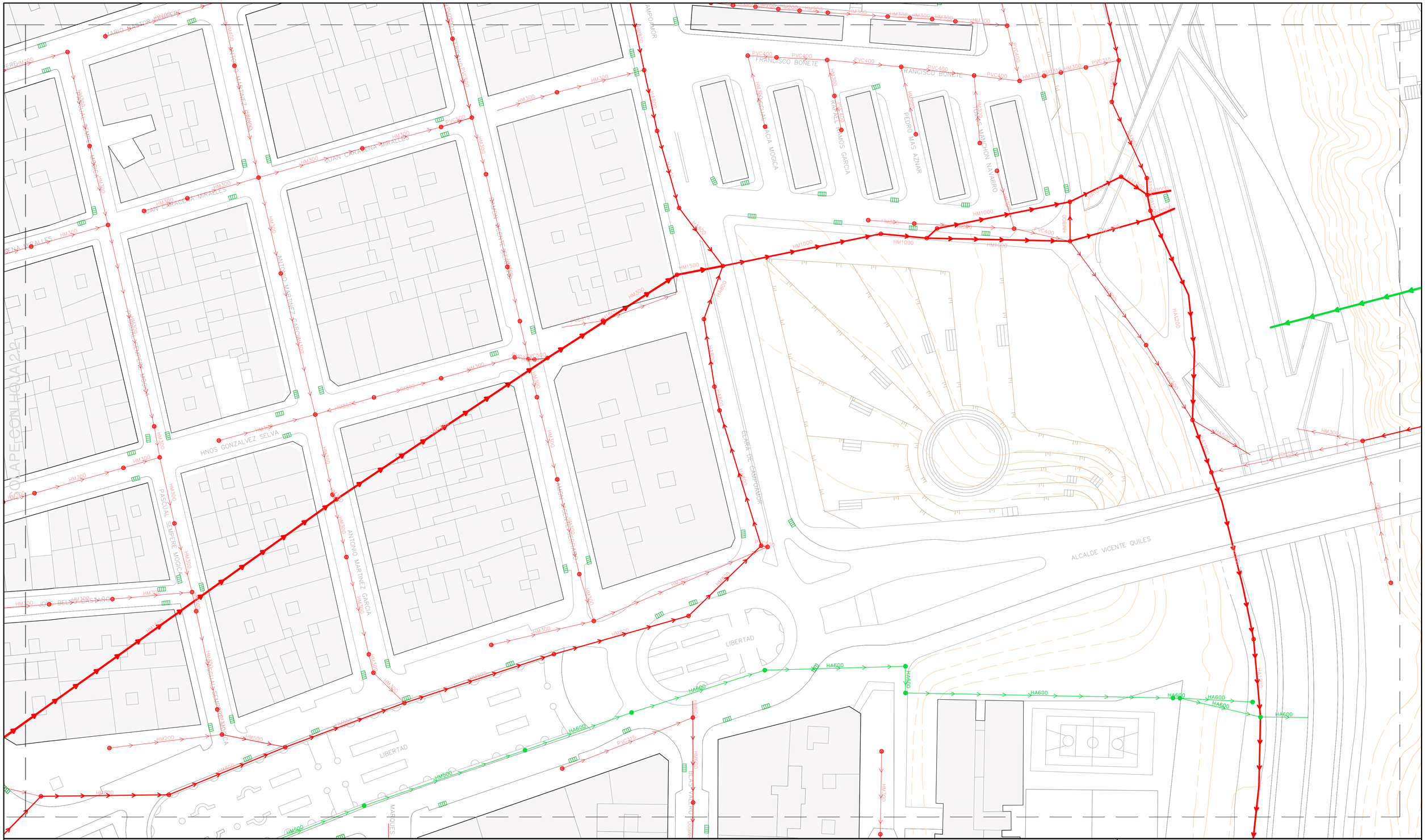

CONDUCCIÓN DE ALCANTARILLADO EXISTENTE

CONDUCCIÓN DE PLUVIALES EXISTENTE

IMBORNAL EXISTENTE

Aigües i Sanejament d'Elx, S.A.

PROYECTO DE COLECTOR DE CARRÚS ESTE TRAMO 1

PLANO Nº:	DESIGNACIÓN:	ESCALA:
2.1	PLANTA ESTADO ACTUAL	1 / 500
		FECHA: JUNIO 2014
		REFERENCIA: 2014119010_T12.1

INGENIERO AUTOR DEL PROYECTO :

Ingeniero de Caminos C. y P. : Carlos Fernández-Montes Llord

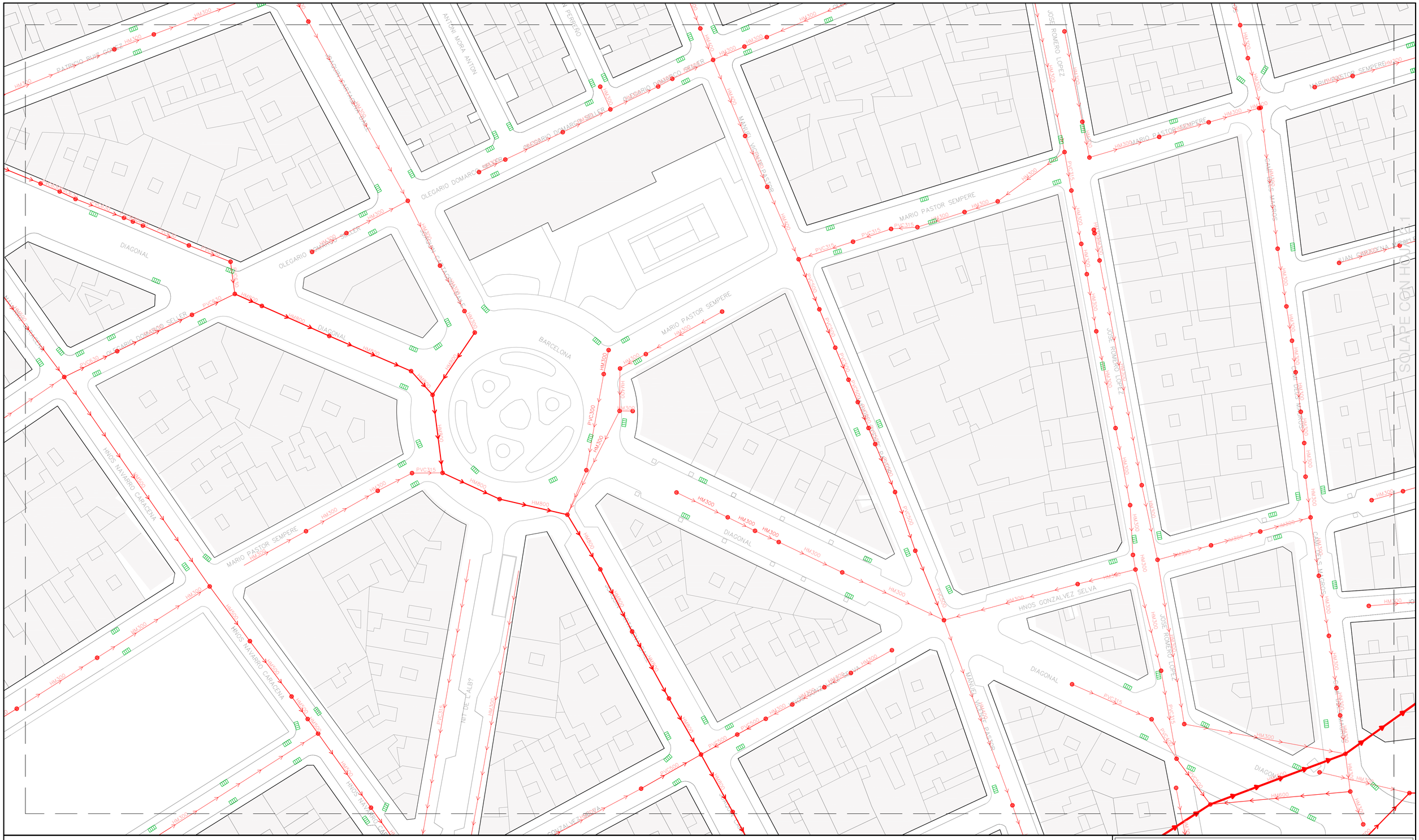

CONDUCCIÓN DE ALCANTARILLADO EXISTENTE

CONDUCCIÓN DE PLUVIALES EXISTENTE

IMBORNAL EXISTENTE

Aigües i Sanejament d'Elx, S.A.

PROYECTO DE COLECTOR DE CARRÚS ESTE TRAMO 1

PLANO Nº:	DESIGNACIÓN:	ESCALA:
2.2	PLANTA ESTADO ACTUAL	1 / 500
		FECHA: JUNIO 2014 — REFERENCIA: 2014119010_T1 2.2

INGENIERO AUTOR DEL PROYECTO :

Ingeniero de Caminos C. y P. : Carlos Fernández-Montes Llord

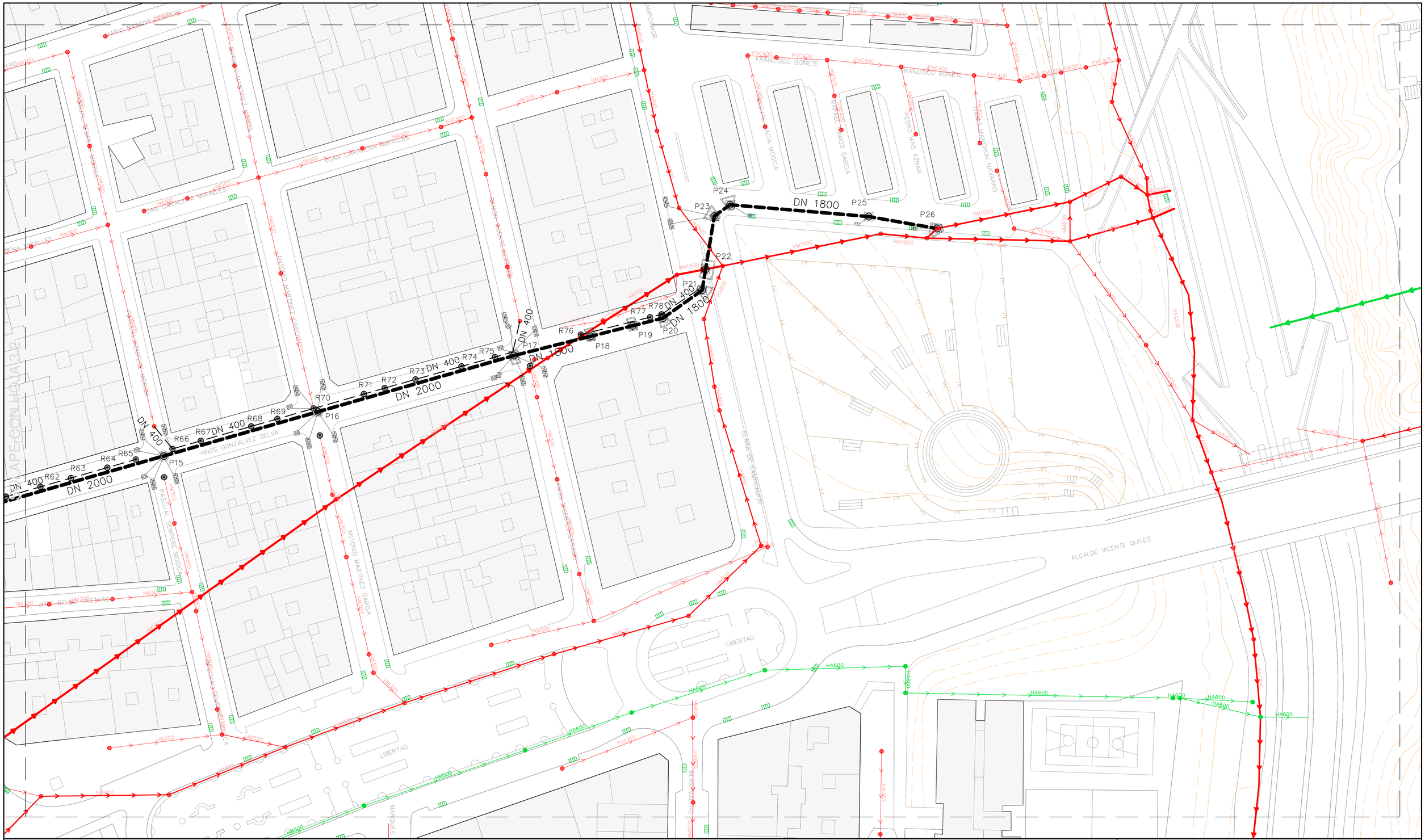

CONDUCCIÓN DE ALCANTARILLADO EXISTENTE

CONDUCCIÓN DE PLUVIALES EXISTENTE

IMBORNAL EXISTENTE

COLECTOR DE ALCANTARILLADO PROYECTADO

REPOSICIÓN DE CONDUCCIÓN DE ALCANTARILLADO

CÁMARA DE REGISTRO PROYECTADA

POZO DE CHIMENEA PROYECTADO

POZO DE REGISTRO PROYECTADO

IMBORNAL PROYECTADO / IMBORNAL CON BUZÓN PROYECTADO

Aigües i Sanejament d'Elx, S.A.

PROYECTO DE COLECTOR DE CARRÚS ESTE TRAMO 1

PLANO Nº:	DESIGNACIÓN:	ESCALA:
3.1	PLANTA TRAZADO PROYECTADO	1 / 500
		FECHA: JUNIO 2014
		REFERENCIA: 2014119010_T1 3.1

INGENIERO AUTOR DEL PROYECTO :

Ingeniero de Caminos C. y P. : Carlos Fernández-Montes Llord

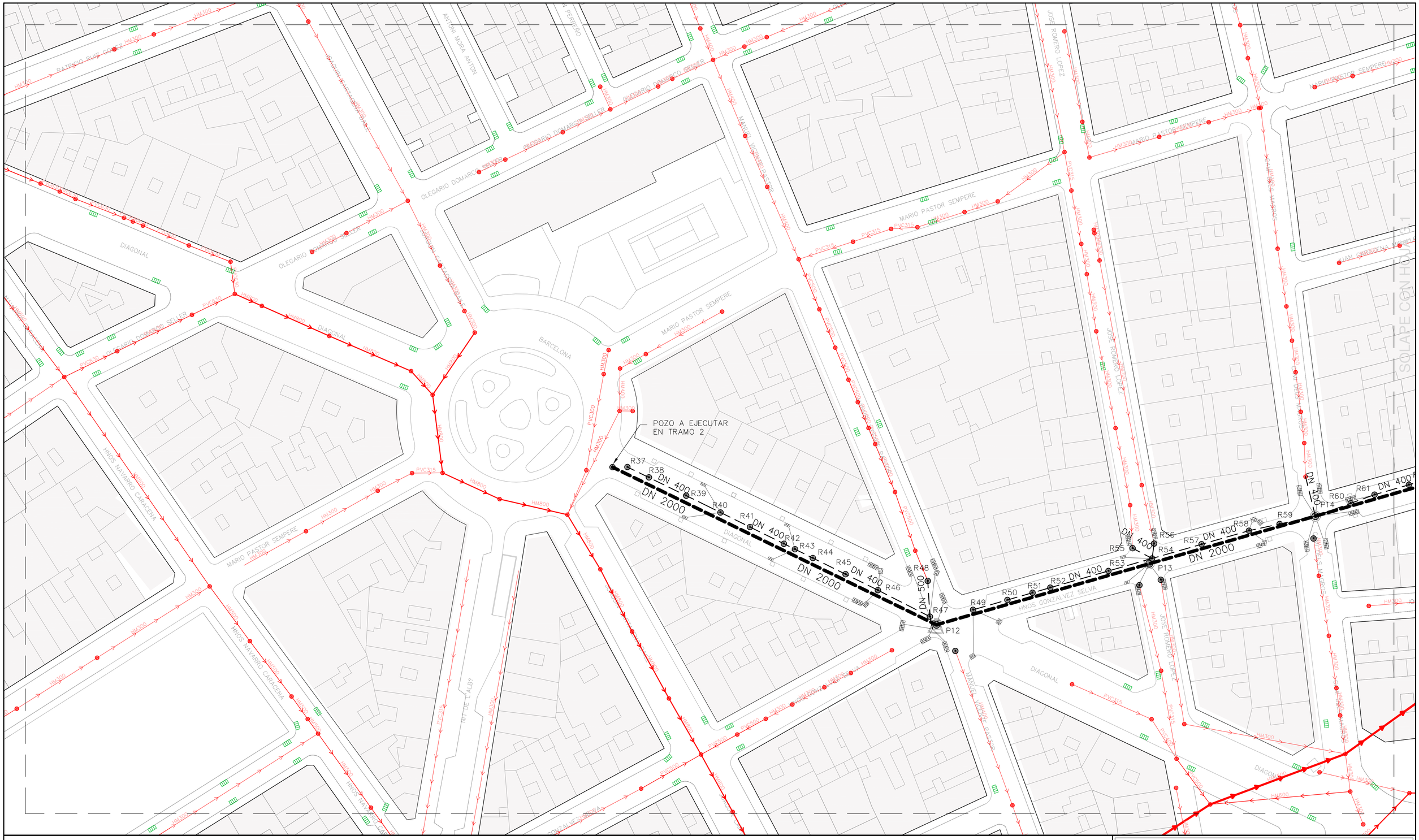

CONDUCCIÓN DE ALCANTARILLADO EXISTENTE

CONDUCCIÓN DE PLUVIALES EXISTENTE

IMBORNAL EXISTENTE

COLECTOR DE ALCANTARILLADO PROYECTADO

REPOSICIÓN DE CONDUCCIÓN DE ALCANTARILLADO

CÁMARA DE REGISTRO PROYECTADA

POZO DE CHIMENEA PROYECTADO

POZO DE REGISTRO PROYECTADO

IMBORNAL PROYECTADO / IMBORNAL CON BUZÓN PROYECTADO

Aigües i Sanejament d'Elx, S.A.

PROYECTO DE COLECTOR DE CARRÚS ESTE TRAMO 1

PLANO Nº:	DESIGNACIÓN:	ESCALA:
3.2	PLANTA TRAZADO PROYECTADO	1 / 500
		FECHA: JUNIO 2014
		REFERENCIA: 2014119010_T1 3.2

INGENIERO AUTOR DEL PROYECTO :

Ingeniero de Caminos C. y P. : Carlos Fernández-Montes Llord

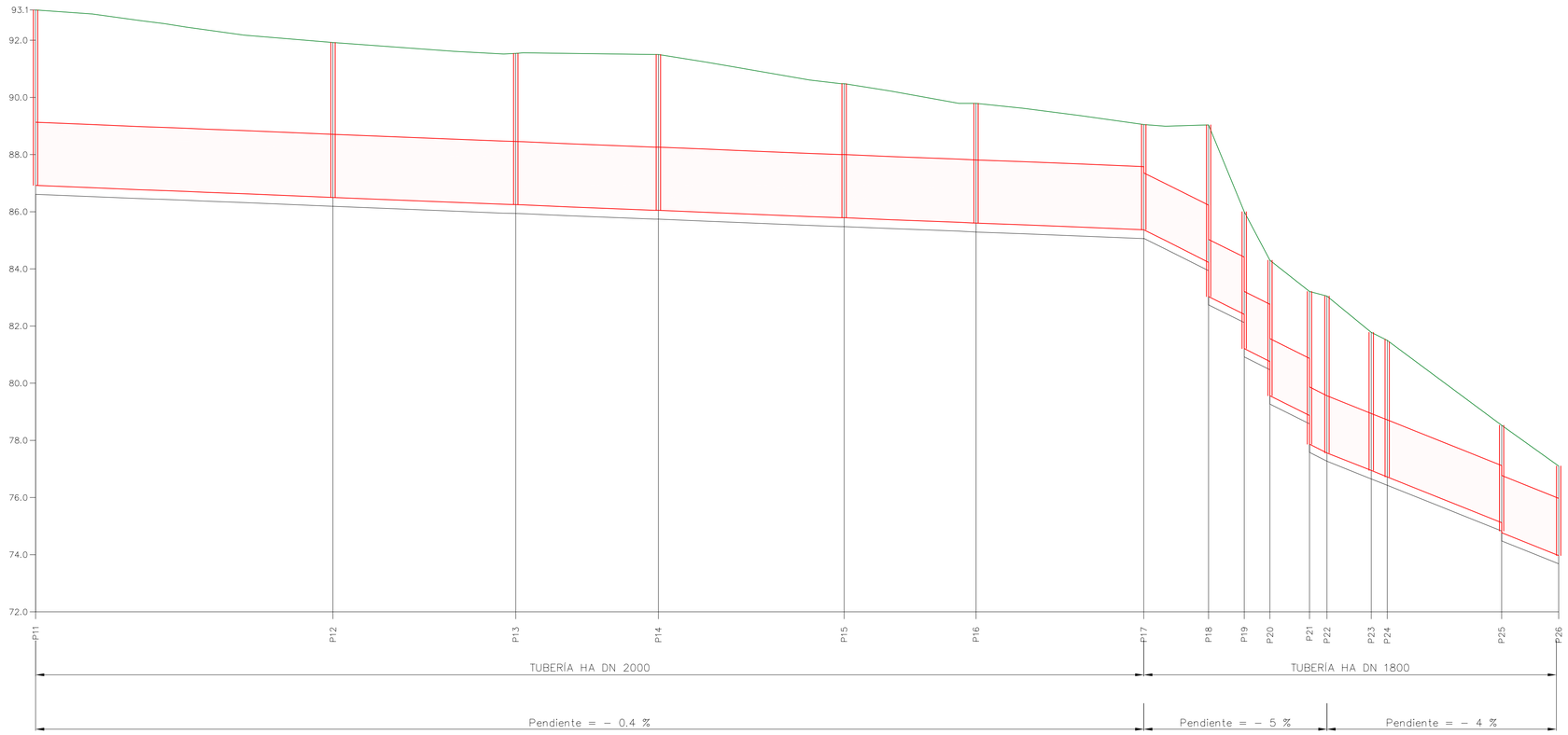

P.K.	0.0							100.0							200.0							300.0							400.0							500.0			532.5
DISTANCIAS AL ORIGEN	0.00	19.77	36.31	45.03	52.72	59.18	72.88	103.97	146.41	163.66	157.72	170.48	186.48	216.31	217.74	234.63	244.04	270.60	281.46	282.67	299.15	322.82	328.81	345.40	365.48	387.45	395.07	410.11	422.57	431.57	445.39	451.50	466.98	472.56	512.56	532.50
DISTANCIAS PARCIALES	0.00	19.77	16.54	8.72	7.69	6.46	13.70	31.09	42.44	17.25	4.21	2.61	16.00	29.83	1.43	16.89	9.41	26.56	10.86	1.21	16.48	23.67	5.99	16.59	20.08	21.97	7.62	15.04	0.00	12.46	0.00	9.00	0.00	13.82	0.00	6.11	15.48	5.58	40.00	0.00	19.94
COTAS FONDO DE ZANJA	86.61	86.53	86.46	86.43	86.40	86.37	86.32	86.19	86.02	85.95	85.94	85.93	85.86	85.74	85.74	85.67	85.63	85.52	85.48	85.48	85.41	85.32	85.29	85.23	85.15	85.06	84.69	83.94	82.74	82.12	80.92	80.47	79.27	78.58	77.58	77.27	76.65	76.43	74.83	74.48	73.68
COTAS DE TERRENO	93.06	92.92	92.69	92.58	92.46	92.37	92.18	91.92	91.61	91.52	91.54	91.56	91.54	91.50	91.50	91.23	91.07	90.61	90.48	90.48	90.22	89.79	89.79	89.62	89.36	89.05	88.99	89.04	86.00	84.30	83.21	83.05	81.78	81.50	78.53	77.10
COTAS ROJAS / PROFUNDIDAD DE EXCAVACIÓN	–6.45	–6.39	–6.23	–6.15	–6.06	–6.00	–5.86	–5.73	–5.59	–5.57	–5.60	–5.63	–5.68	–5.76	–5.76	–5.56	–5.44	–5.09	–5.00	–5.00	–4.81	–4.47	–4.50	–4.39	–4.21	–3.99	–4.30	–5.10	–6.30	–3.88	–5.08	–3.83	–5.03	–4.63	–5.63	–5.78	–5.13	–5.07	–3.70	–4.05	–3.42

Aigües i Sanejament d'Elx, S.A.

PROYECTO DE COLECTOR DE CARRÚS ESTE TRAMO 1

PLANO Nº:	DESIGNACIÓN:	ESCALA:	
4.1	PERFILES LONGITUDINALES COLECTOR GENERAL	H = 1/ 1.000 V = 1/ 100	
		FECHA: JUNIO 2014	REFERENCIA: 2014119012

INGENIERO AUTOR DEL PROYECTO :

Ingeniero de Caminos C. y P. : Carlos Fernández-Montes Llord

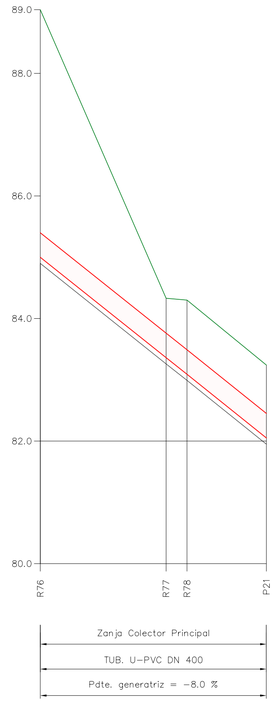

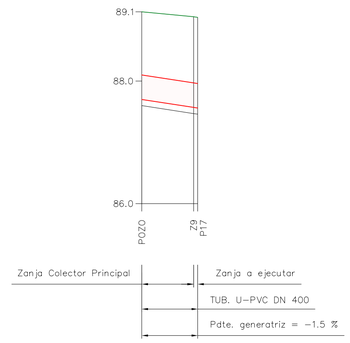

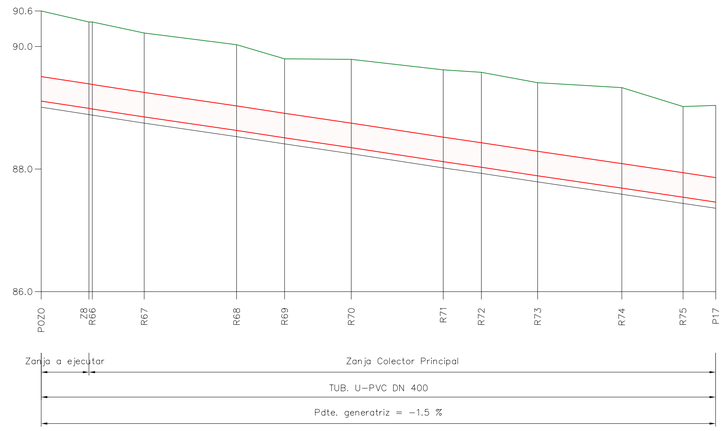

P.K.	0.0	36.9	0.0	9.1	0.0	100.0	110.1										
DISTANCIAS AL ORIGEN	0.00	20.51	23.93	36.88	0.00	8.45	9.12	0.00	7.80	8.34	16.82	31.89	39.72	50.60	65.61	71.82	81.02	94.74	104.73	110.08
DISTANCIAS PARCIALES	0.00	20.51	3.42	12.95	0.00	8.45	0.67	0.00	7.80	0.54	8.48	15.07	7.83	10.88	15.01	6.21	9.20	13.72	9.99	5.35
COTAS FONDO DE ZANJA	84.90	83.26	82.99	81.95	87.60	87.47	87.46	89.01	88.89	88.88	88.75	88.53	88.41	88.25	88.02	87.93	87.79	87.59	87.44	87.36
COTAS DE TERRENO	89.04	84.33	84.30	83.24	89.13	89.05	89.04	90.58	90.40	90.40	90.22	90.03	89.80	89.79	89.62	89.58	89.41	89.33	89.02	89.04
COTAS ROJAS																				
PROFUNDIDAD EXCAVACIÓN	-4.14	-1.07	-1.31	-1.29	-1.53	-1.58	-1.58	-1.57	-1.51	-1.52	-1.47	-1.50	-1.39	-1.54	-1.60	-1.65	-1.62	-1.74	-1.58	-1.68

Tramo Ramón V. Serrano
– Clara Campoamor

Conexión
Ramón V. Serrano

Tramo Pascual Sempera Mojica
– Ramón V. Serrano

Aigües i Sanejament d'Elx, S.A.

PROYECTO DE COLECTOR DE CARRÚS ESTE
TRAMO 1

PLANO Nº:	DESIGNACIÓN:	ESCALA:	
4.2.1	PERFILES LONGITUDINALES ALCANTARILLADO	H = 1/ 500 V = 1/ 50	
		FECHA: JUNIO 2014	REFERENCIA: 2014119014_T1 421

INGENIERO AUTOR DEL PROYECTO :

Ingeniero de Caminos C. y P. : Carlos Fernández-Montes Llord

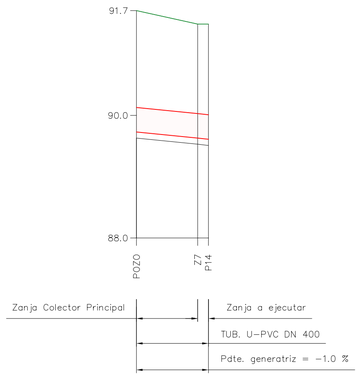

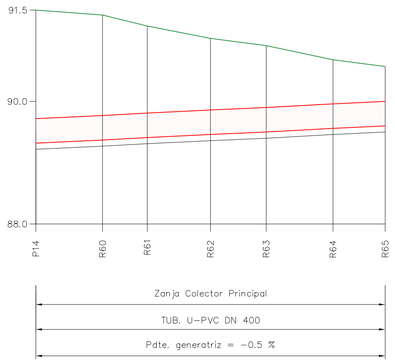

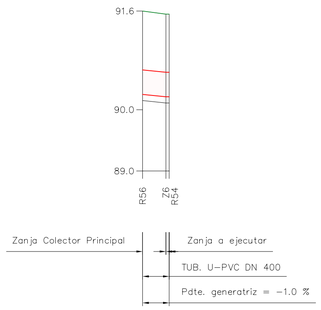

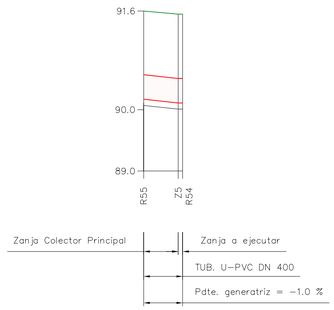

P.K.	0.0	11.7	0.0	57.0	0.0	4.3	0.0	6.4
DISTANCIAS AL ORIGEN	0.00	9.99 11.74	0.00	10.87	18.17	28.48	37.58	48.48	57.00	0.00	3.79 4.34	0.00	5.64 6.36
DISTANCIAS PARCIALES	0.00	9.99 1.75	0.00	10.87	7.30	10.31	9.10	10.90	8.52	0.00	3.79 0.55	0.00	5.64 0.72
COTAS FONDO DE ZANJA	89.63	89.53 89.51	89.22	89.27	89.31	89.36	89.40	89.46	89.50	90.15	90.11 90.11	90.07	90.01 90.01
COTAS DE TERRENO	91.71	91.49 91.49	91.49	91.41	91.23	91.03	90.91	90.68	90.57	91.61	91.56 91.56	91.61	91.56 91.56
COTAS ROJAS / PROFUNDIDAD EXCAVACIÓN	-2.08	-1.96 -1.98	-2.27	-2.14	-1.92	-1.67	-1.51	-1.22	-1.07	-1.46	-1.45 -1.45	-1.54	-1.55 -1.55

Conexión
Camí dels Magros

Tramo Camí dels Magros
–Pascual Sempere Mojica

Conexión este
José Romero López

Conexión oeste
José Romero López

Aigües i Sanejament d'Elx, S.A.

PROYECTO DE COLECTOR DE CARRÚS ESTE
TRAMO 1

PLANO Nº:	DESIGNACIÓN:	ESCALA:	
4.2.2	PERFILES LONGITUDINALES ALCANTARILLADO	H = 1/ 500 V = 1/ 50	
		FECHA: JUNIO 2014	REFERENCIA: 2014119014_T1 422

INGENIERO AUTOR DEL PROYECTO :

Ingeniero de Caminos C. y P. : Carlos Fernández-Montes Llord

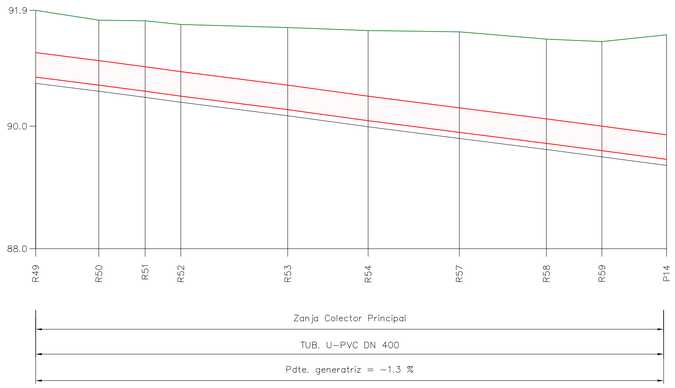

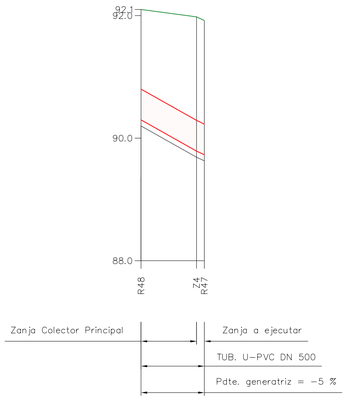

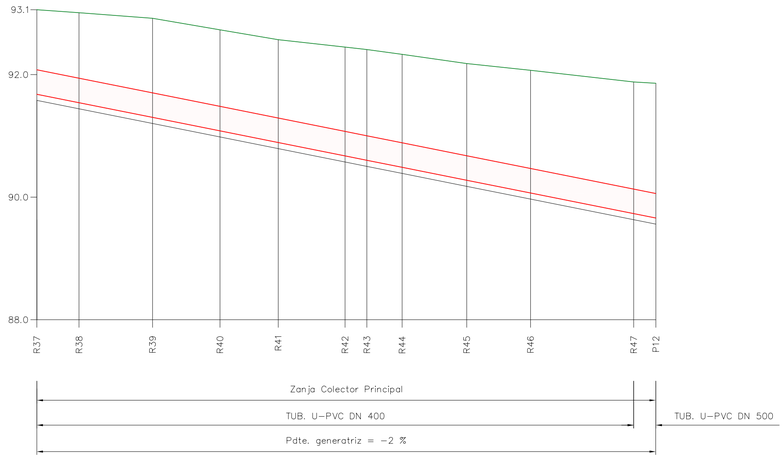

P.K.	0.0									100.0	103.0
DISTANCIAS AL ORIGEN	0.00	10.31	17.86	23.68	41.13	54.25	69.12	83.33	92.39	102.95	
DISTANCIAS PARCIALES	0.00	10.31	7.55	5.82	17.45	13.12	14.87	14.21	9.06	10.56	
COTAS FONDO DE ZANJA	90.70	90.57	90.47	90.39	90.17	89.99	89.80	89.62	89.50	89.36	
COTAS DE TERRENO	91.89	91.73	91.72	91.66	91.61	91.56	91.54	91.42	91.38	91.49	
COTAS ROJAS											
PROFUNDIDAD EXCAVACIÓN	-1.19	-1.16	-1.25	-1.27	-1.44	-1.57	-1.74	-1.80	-1.88	-2.13	

Tramo Diagonal – Camí dels Magros

P.K.	0.0		10.3
DISTANCIAS AL ORIGEN	0.00	9.05	10.33
DISTANCIAS PARCIALES	0.00	9.05	1.28
COTAS FONDO DE ZANJA	90.20	89.69	89.63
COTAS DE TERRENO	92.10	91.98	91.92
COTAS ROJAS			
PROFUNDIDAD EXCAVACIÓN	-1.90	-2.29	-2.29

Conexión Manuel
Vicente Pastor

P.K.	0.0									100.0	101.0
DISTANCIAS AL ORIGEN	0.00	6.89	18.88	29.89	39.39	50.29	53.86	59.61	70.14	80.56	97.40	101.01
DISTANCIAS PARCIALES	0.00	6.89	11.99	11.01	9.50	10.90	3.57	5.75	10.53	10.42	16.84	3.61
COTAS FONDO DE ZANJA	91.58	91.44	91.20	90.98	90.79	90.57	90.50	90.39	90.18	89.97	89.63	89.56
COTAS DE TERRENO	93.06	93.01	92.92	92.73	92.57	92.45	92.41	92.33	92.18	92.07	91.88	91.86
COTAS ROJAS												
PROFUNDIDAD EXCAVACIÓN	-1.48	-1.57	-1.72	-1.75	-1.78	-1.88	-1.91	-1.94	-2.00	-2.10	-2.25	-2.30

Tramo Diagonal

Aigües i Sanejament d'Elx, S.A.

PROYECTO DE COLECTOR DE CARRÚS ESTE TRAMO 1

PLANO Nº:	DESIGNACIÓN:	ESCALA:	
4.2.3	PERFILES LONGITUDINALES ALCANTARILLADO		H = 1/ 500 V = 1/ 50
		FECHA: JUNIO 2014	REFERENCIA: 2014119014_T1 423

INGENIERO AUTOR DEL PROYECTO :

Ingeniero de Caminos C. y P. : Carlos Fernández-Montes Llord

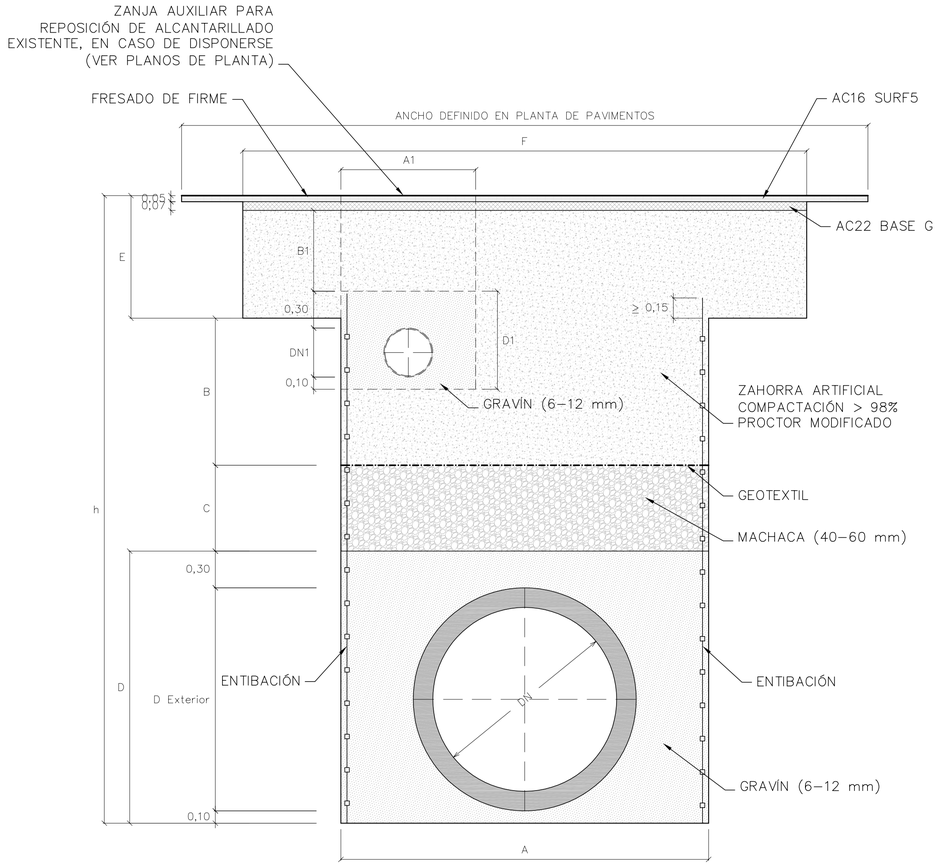

ZANJA EN CALZADA
CON TUBERÍA DE HORMIGÓN
h > 6.00 m

Nota: En cruces de calles se sustituirá la capa superior de machaca por relleno de gravacemento hasta una profundidad de 1,92 m bajo la superficie de la calzada

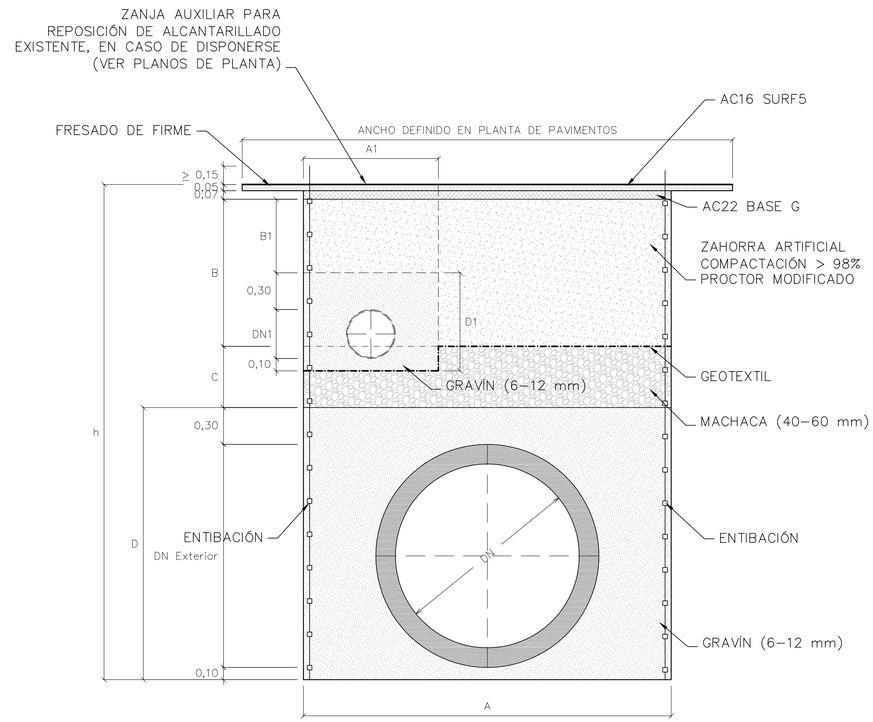

ZANJA EN CALZADA
CON TUBERÍA DE HORMIGÓN
h ≤ 6.00 m

Nota: En cruces de calles se sustituirá los 0,60 m superiores de machaca por relleno de gravacemento.

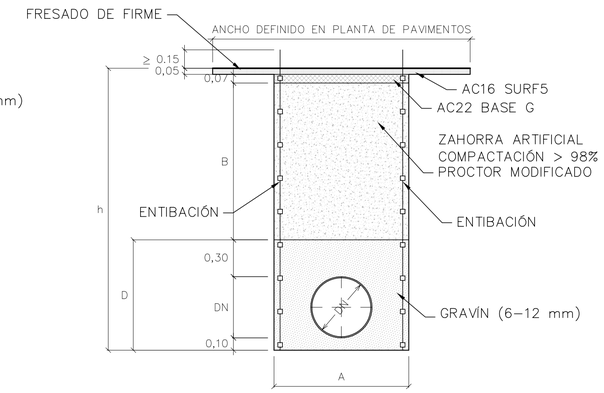

ZANJA EN CALZADA
CON TUBERÍA DE PVC

	DN 1800	DN 2000
A	3,30 m	3,50 m
B	1,20 m	1,20 m
C	2,21 m	1,98 m
D	2,59 m	2,82 m
E	Variable	Variable
F	4,60 m	4,80 m

	DN1 400	DN1 500
A1	1,00 m	1,10 m
B1	Variable	Variable
C1	0,80 m	0,90 m

	DN 1800	DN 2000
A	3,30 m	3,50 m
B	1,20 m	1,20 m
C	Variable	Variable
D	2,59 m	2,82 m

	DN1 400	DN1 500
A1	1,00 m	1,10 m
B1	Variable	Variable
D1	0,80 m	0,90 m

	DN 400	DN 500
A	1,00 m	1,10 m
B	Variable	Variable
D	0,80 m	0,90 m

Aigües i Sanejament d'Elx, S.A.

PROYECTO DE COLECTOR DE CARRÚS ESTE
TRAMO 1

PLANO Nº:	DESIGNACIÓN:	ESCALA:
5.1	DETALLES TIPO ZANJAS	1 / 25
		FECHA: JUNIO 2014 / REFERENCIA: 2014119017_T1

INGENIERO AUTOR DEL PROYECTO :

Ingeniero de Caminos C. y P. : Carlos Fernández-Montes Llord

CANAL DE CAPTACIONES TIPO 1

SECCION A–A

EL MONTAJE DEL CODO CON LA CONDUCCIÓN DE DESAGÜE DEBE EFECTUARSE SIN LA GOMA DE AISLAMIENTO

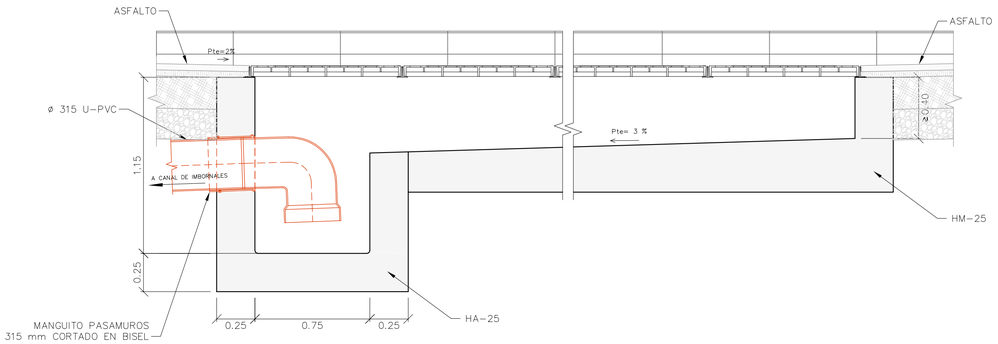

PLANTA

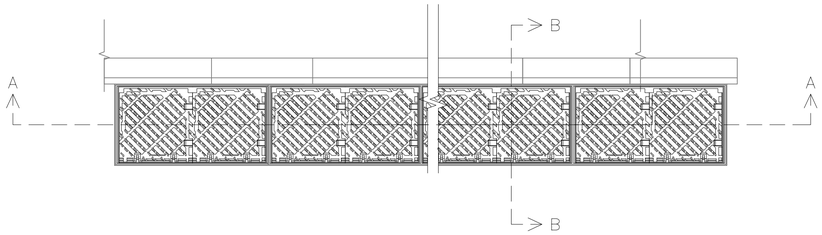

SECCIÓN B – B

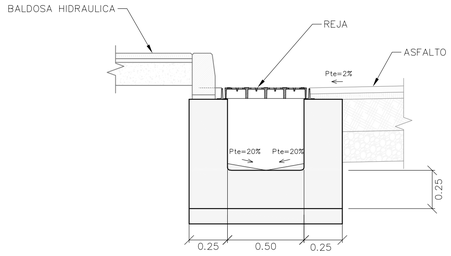

DETALLE APOYO REJILLA

Escala 1 / 10

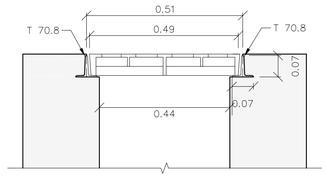

DETALLE REJILLA

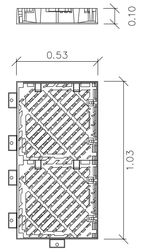

CANAL DE CAPTACIONES TIPO 2

SECCION A–A

EL MONTAJE DEL CODO CON LA CONDUCCIÓN DE DESAGÜE DEBE EFECTUARSE SIN LA GOMA DE AISLAMIENTO

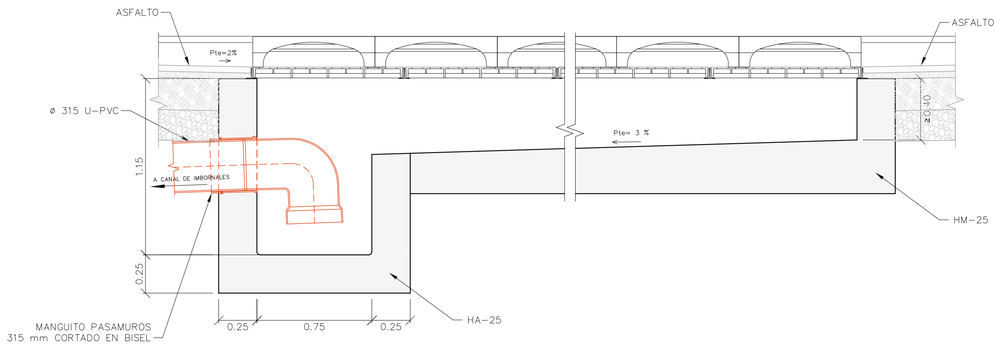

PLANTA

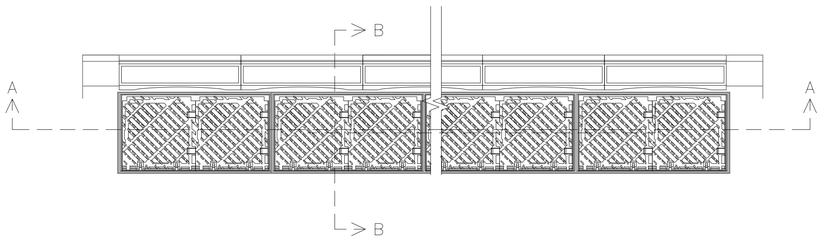

SECCIÓN B – B

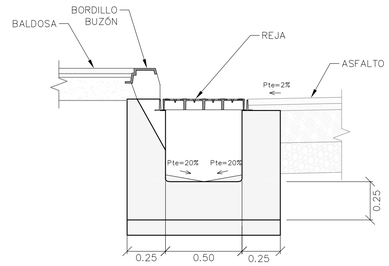

DETALLE BORDILLO BUZÓN

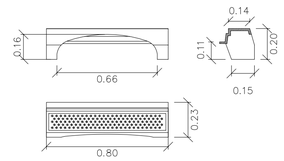

Aigües i Sanejament d'Elx, S.A.

PROYECTO DE COLECTOR DE CARRÚS ESTE TRAMO 1

PLANO Nº:	DESIGNACIÓN:	ESCALA:
5.2	CANALES DE CAPTACIÓN	1 / 20
		FECHA: JUNIO 2014
		REFERENCIA: 2014119015_T1

INGENIERO AUTOR DEL PROYECTO :

Ingeniero de Caminos C. y P. : Carlos Fernández-Montes Llord

CÁMARA TIPO
DN 1800

CUADROS DE CARACTERÍSTICAS SEGÚN E.H.E.-08			
ELEMENTO	LOCALIZACIÓN	ESPECIFICACIÓN	Nivel de control
HORMIGÓN NO ESTRUCTURAL	RASANTEO Y LIMPIEZA	HL-150/C/TM	
HORMIGÓN NO ESTRUCTURAL	RELLENOS Y FORMACIÓN DE CANALETAS	HM-20	
HORMIGÓN ESTRUCTURAL	EN ARQUETAS	HA-30/B/20/ IIA+Qb	NORMAL
ACERO EN ARMADURAS	EN ARQUETAS	B-500-S	NORMAL
EJECUCIÓN	ELEMENTOS REALIZADOS IN SITU		NORMAL
RECUBRIMIENTO ARMADOS = 45 mm			

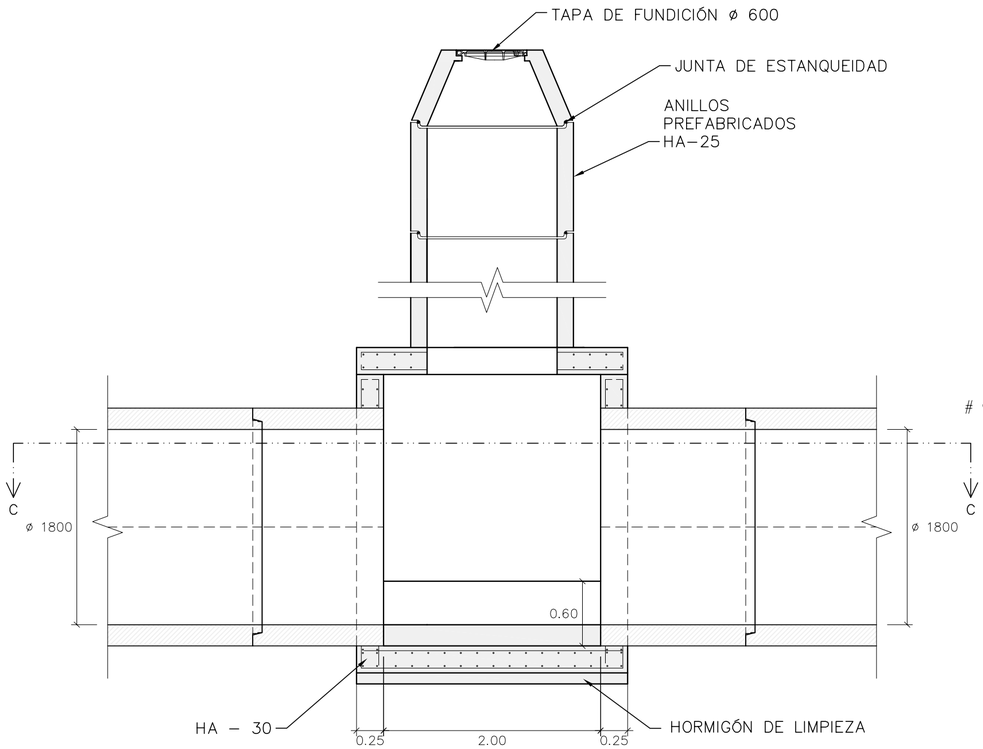

SECCIÓN A-A

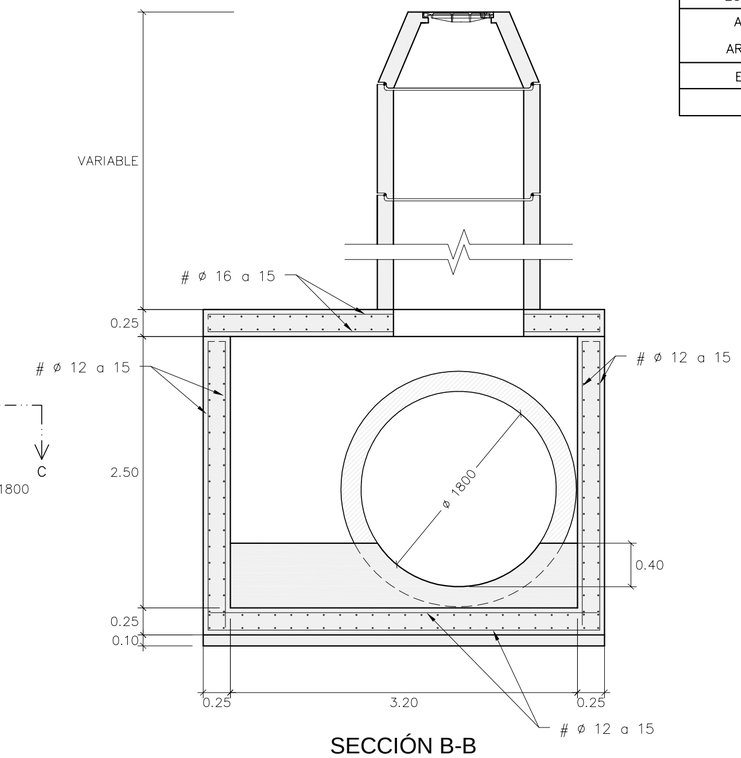

SECCIÓN B-B

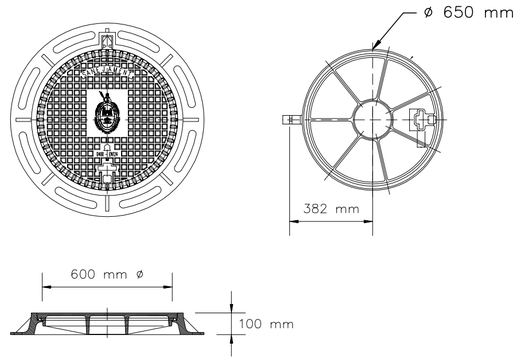

NOTA : EN CASO DE NO EXISTIR ANILLO Y CONO,
UTILIZAR REGISTRO DE ø 800 mm
Escala 1 / 25

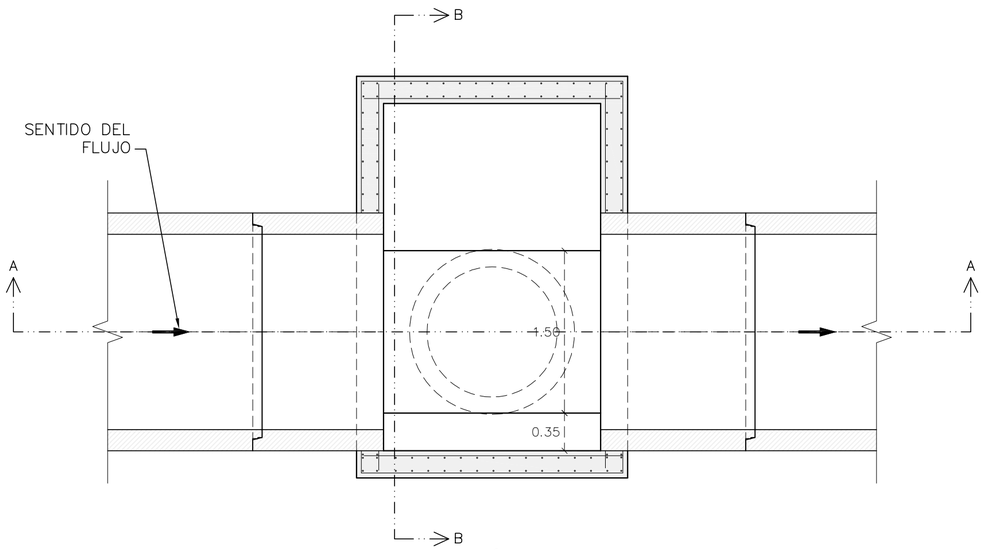

SECCIÓN C-C

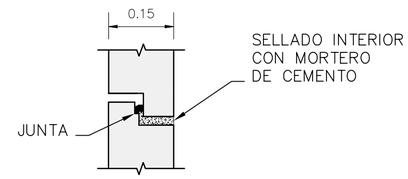

JUNTA ELÁSTICA DE CAUCHO
SBR DUREZA 40 + 5 (IRM)
S/E

Aigües i Sanejament d'Elx, S.A.

PROYECTO DE COLECTOR DE CARRÚS ESTE
TRAMO 1

PLANO Nº:	DESIGNACIÓN:	ESCALA:
5.3.1	DETALLES TIPO CÁMARAS DE REGISTRO	1 / 40
		FECHA: JUNIO 2014 — REFERENCIA: 2014119011T1531

INGENIERO AUTOR DEL PROYECTO :

Ingeniero de Caminos C. y P. : Carlos Fernández-Montes Llord

CÁMARA TIPO
DN 1800 CON SALTO

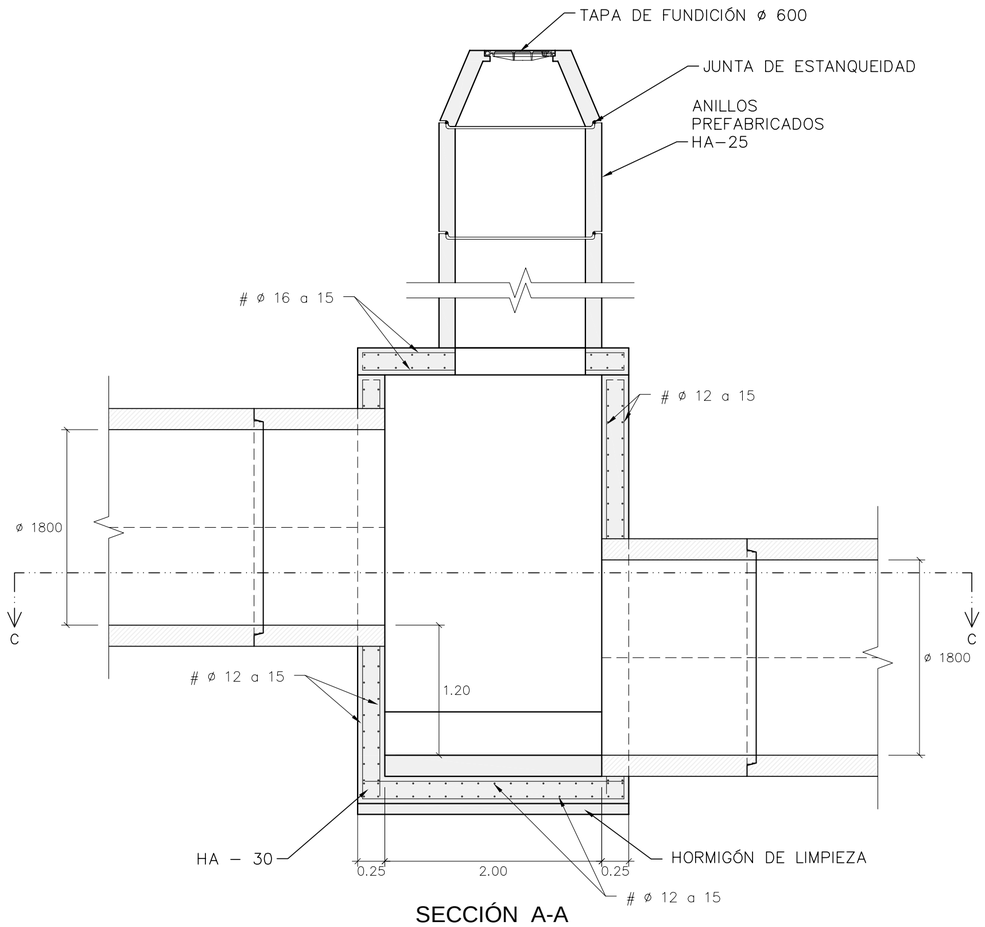

SECCIÓN A-A

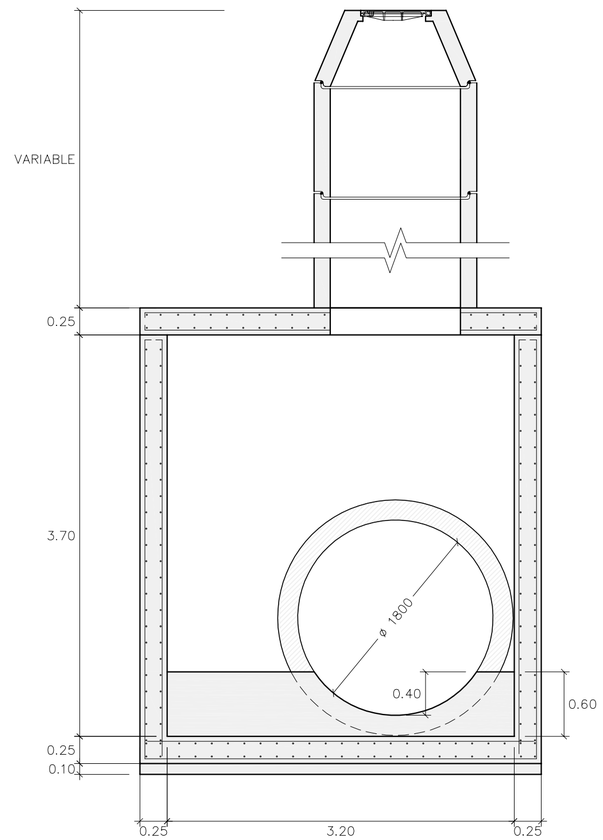

SECCIÓN B-B

CUADROS DE CARACTERÍSTICAS SEGÚN E.H.E.–08			
ELEMENTO	LOCALIZACIÓN	ESPECIFICACIÓN	Nivel de control
HORMIGÓN NO ESTRUCTURAL	RASANTEO Y LIMPIEZA	HL–150/C/TM	
HORMIGÓN NO ESTRUCTURAL	RELLENOS Y FORMACIÓN DE CANALETAS	HM–20	
HORMIGÓN ESTRUCTURAL	EN ARQUETAS	HA–30/B/20/ IIA+Qb	NORMAL
ACERO EN ARMADURAS	EN ARQUETAS	B–500–S	NORMAL
EJECUCIÓN	ELEMENTOS REALIZADOS IN SITU		NORMAL
RECUBRIMIENTO ARMADOS = 45 mm			

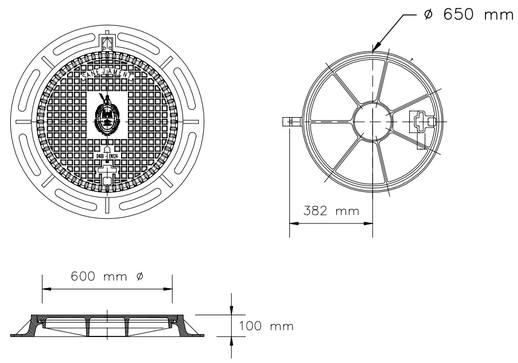

NOTA : EN CASO DE NO EXISTIR ANILLO Y CONO,
UTILIZAR REGISTRO DE ø 800 mm
Escala 1 / 25

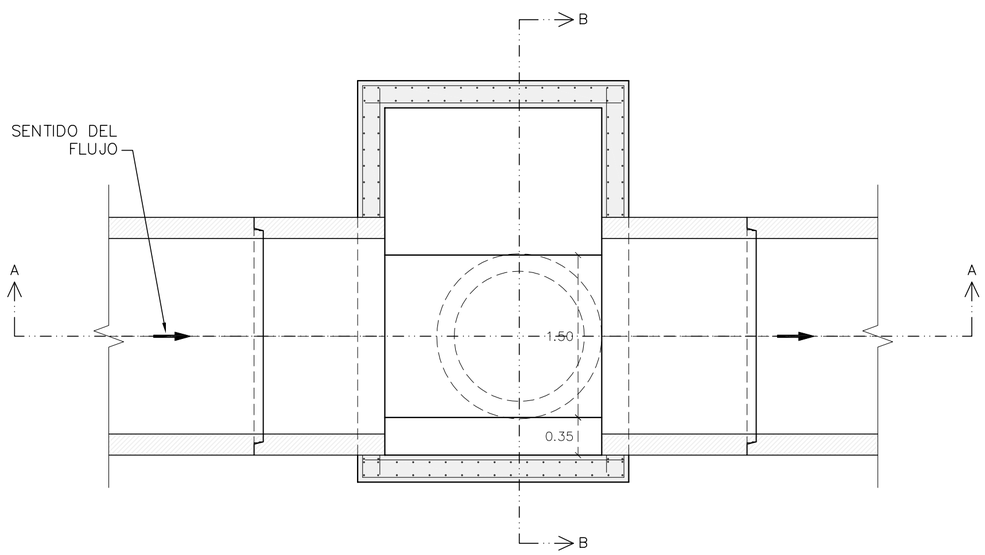

SECCIÓN C-C

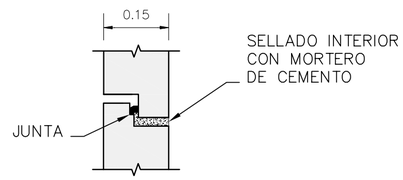

JUNTA ELÁSTICA DE CAUCHO
SBR DUREZA 40 + 5 (IRM)
S/E

Aigües i Sanejament d'Elx, S.A.

PROYECTO DE COLECTOR DE CARRÚS ESTE
TRAMO 1

PLANO Nº:	DESIGNACIÓN:	ESCALA:
5.3.2	DETALLES TIPO CÁMARAS DE REGISTRO	1 / 40
		FECHA: JUNIO 2014 / REFERENCIA: 2014119011T1532

INGENIERO AUTOR DEL PROYECTO :

Ingeniero de Caminos C. y P. : Carlos Fernández-Montes Llord

CÁMARA TIPO
DN 1800 CON SALTO Y ALCANTARILLADO

CUADROS DE CARACTERÍSTICAS SEGÚN E.H.E.–08			
ELEMENTO	LOCALIZACIÓN	ESPECIFICACIÓN	Nivel de control
HORMIGÓN NO ESTRUCTURAL	RASANTEO Y LIMPIEZA	HL–150/C/TM	
HORMIGÓN NO ESTRUCTURAL	RELLENOS Y FORMACIÓN DE CANALETAS	HM–20	
HORMIGÓN ESTRUCTURAL	EN ARQUETAS	HA–30/B/20/ IIA+Qb	NORMAL
ACERO EN ARMADURAS	EN ARQUETAS	B–500–S	NORMAL
EJECUCIÓN	ELEMENTOS REALIZADOS IN SITU		NORMAL
RECUBRIMIENTO ARMADOS = 45 mm			

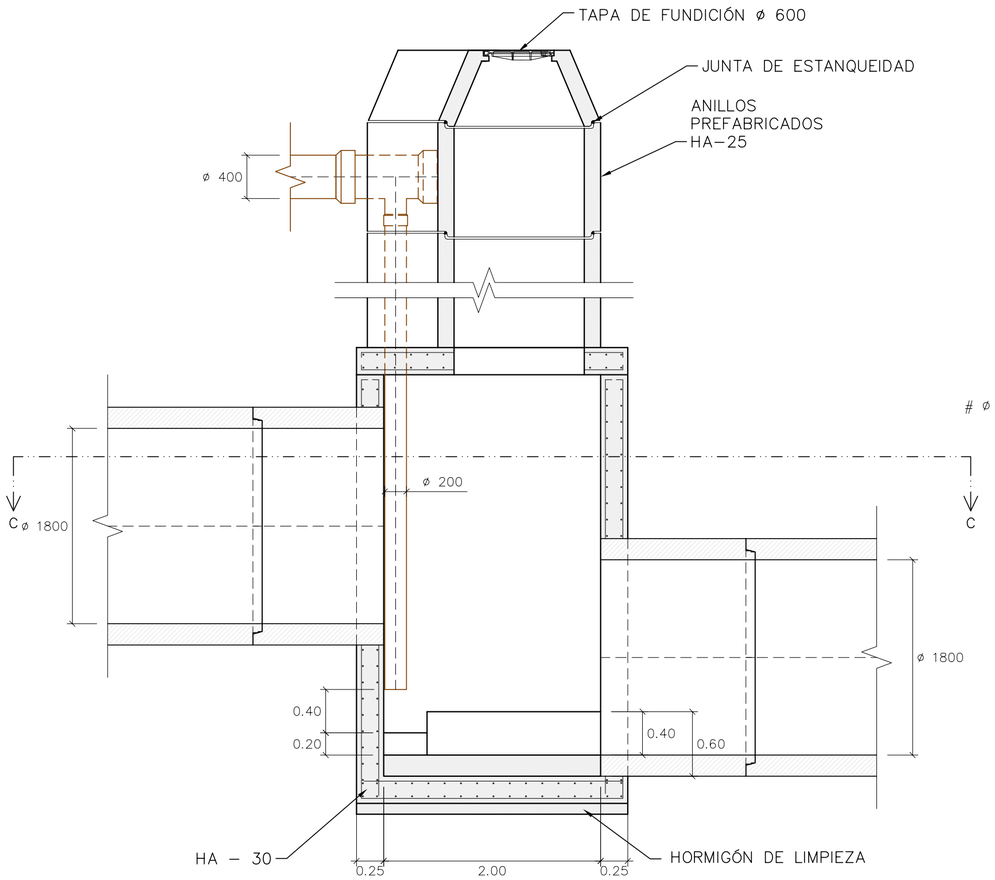

SECCIÓN A-A

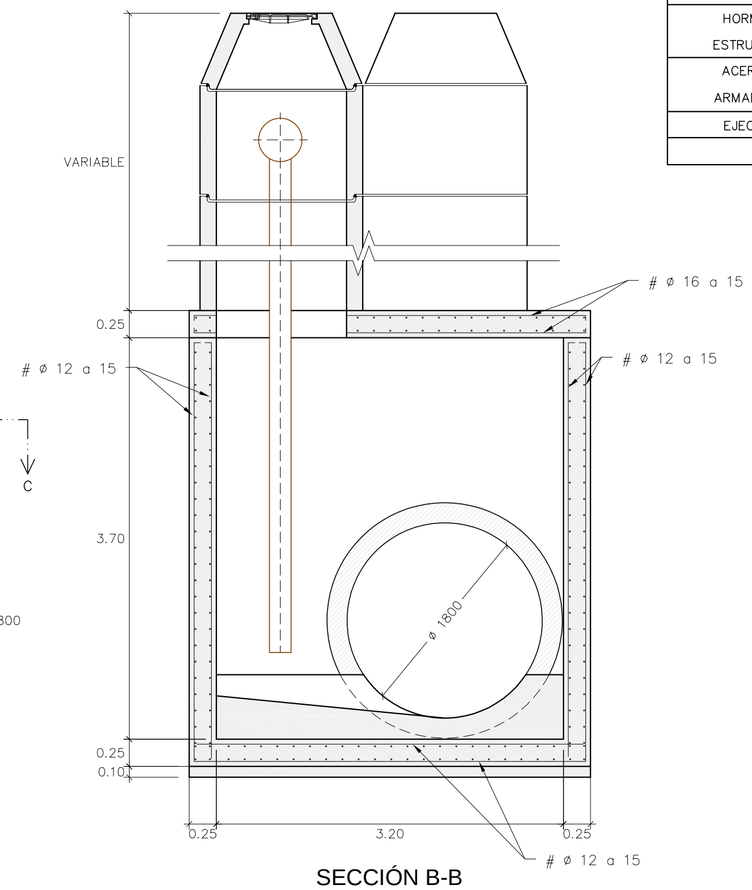

SECCIÓN B-B

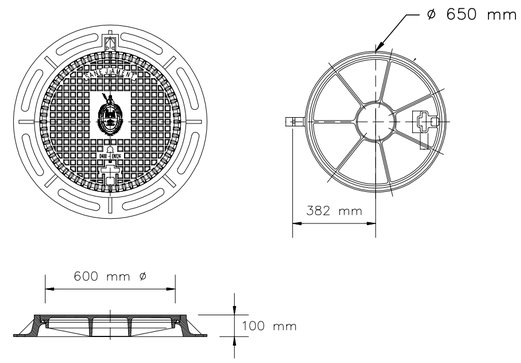

NOTA : EN CASO DE NO EXISTIR ANILLO Y CONO,
UTILIZAR REGISTRO DE ø 800 mm
Escala 1 / 25

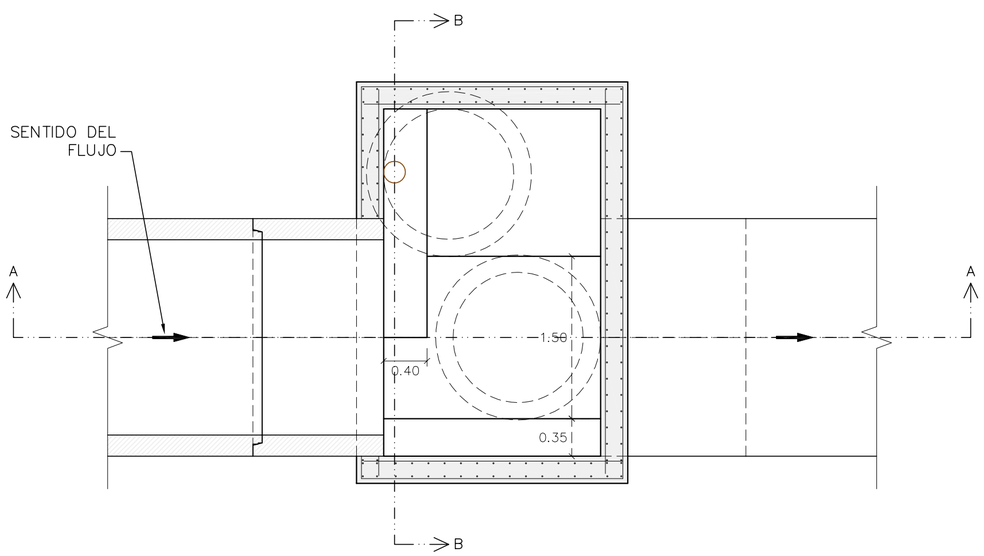

SECCIÓN C-C

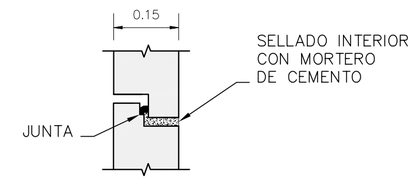

JUNTA ELÁSTICA DE CAUCHO
SBR DUREZA 40 + 5 (IRM)
S/E

Aigües i Sanejament d'Elx, S.A.

PROYECTO DE COLECTOR DE CARRÚS ESTE
TRAMO 1

PLANO Nº:	DESIGNACIÓN:	ESCALA:
5.3.3	DETALLES TIPO CÁMARAS DE REGISTRO	1 / 40
		FECHA: JUNIO 2014 — REFERENCIA: 2014119011T1533

INGENIERO AUTOR DEL PROYECTO :

Ingeniero de Caminos C. y P. : Carlos Fernández-Montes Llord

CÁMARA TIPO
DN 2000 CON ALCANTARILLADO

CUADROS DE CARACTERÍSTICAS SEGÚN E.H.E.-08			
ELEMENTO	LOCALIZACIÓN	ESPECIFICACIÓN	Nivel de control
HORMIGÓN NO ESTRUCTURAL	RASANTEO Y LIMPIEZA	HL-150/C/TM	
HORMIGÓN NO ESTRUCTURAL	RELLENOS Y FORMACIÓN DE CANALETAS	HM-20	
HORMIGÓN ESTRUCTURAL	EN ARQUETAS	HA-30/B/20/ IIA+Qb	NORMAL
ACERO EN ARMADURAS	EN ARQUETAS	B-500-S	NORMAL
EJECUCIÓN	ELEMENTOS REALIZADOS IN SITU		NORMAL
RECUBRIMIENTO ARMADOS = 45 mm			

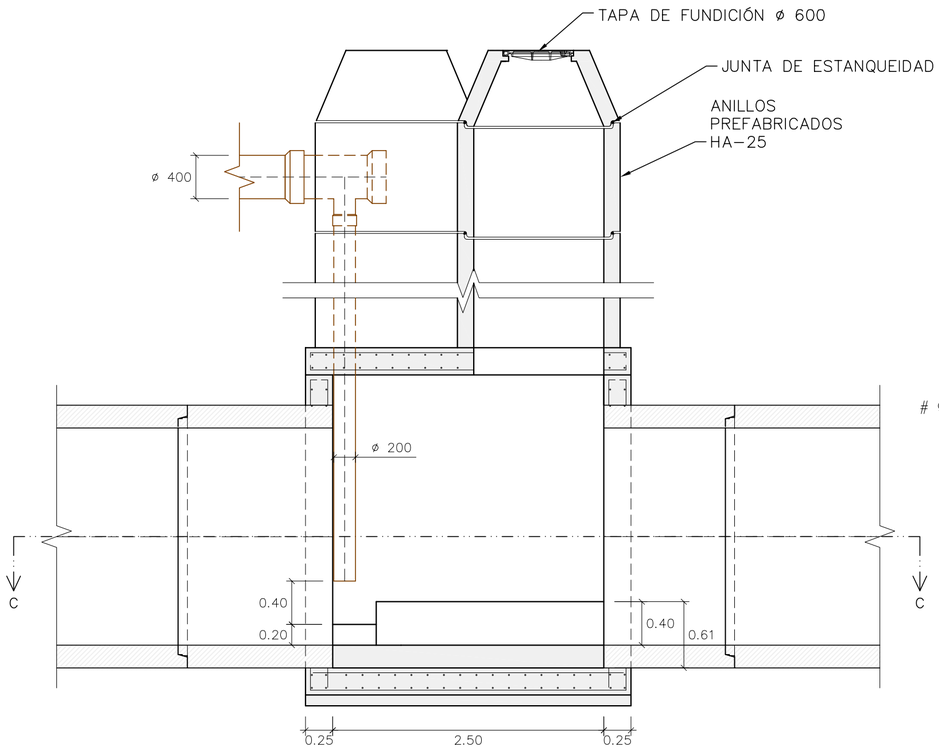

SECCIÓN A-A

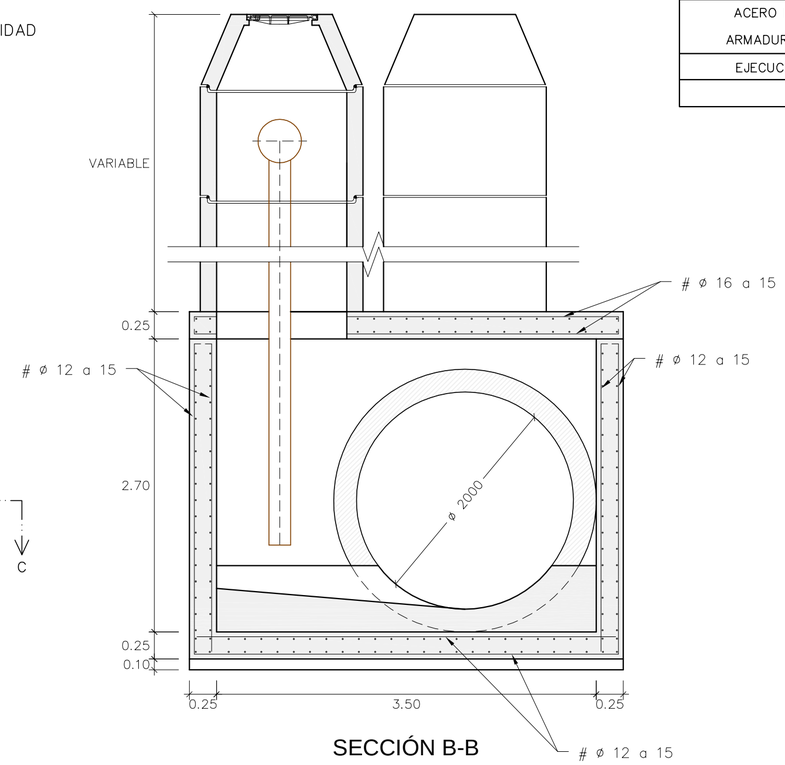

SECCIÓN B-B

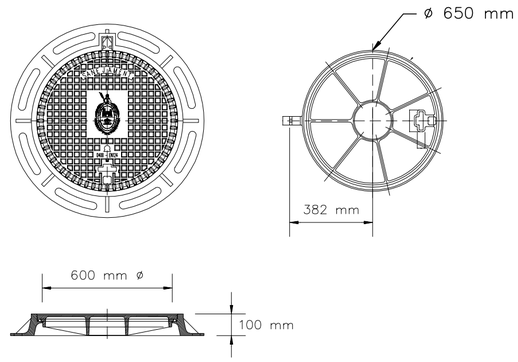

NOTA : EN CASO DE NO EXISTIR ANILLO Y CONO,
UTILIZAR REGISTRO DE ø 800 mm
Escala 1 / 25

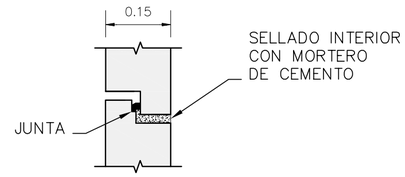

JUNTA ELÁSTICA DE CAUCHO
SBR DUREZA 40 + 5 (IRM)
S/E

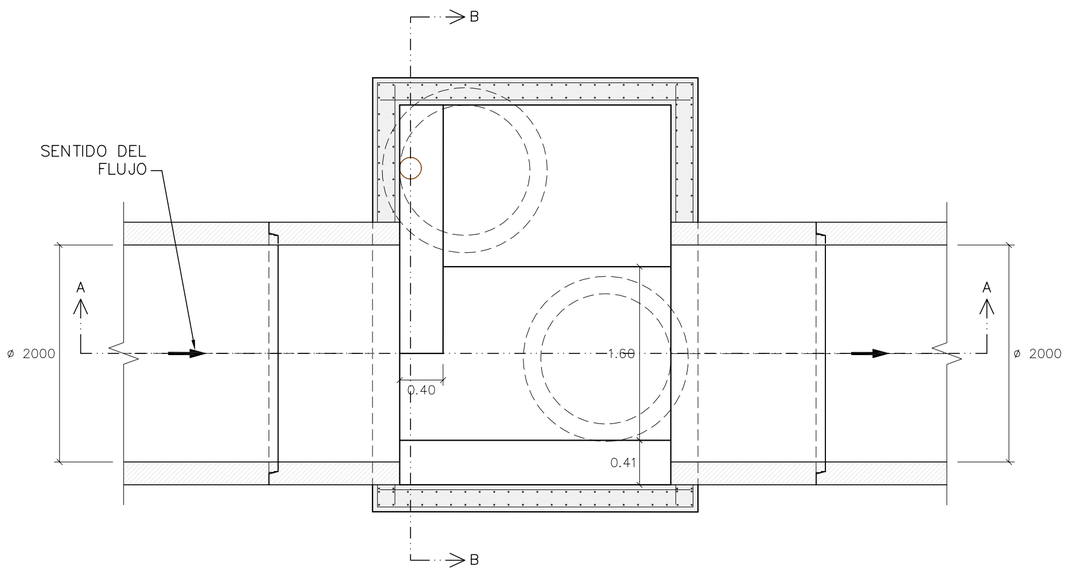

SECCIÓN C-C

Aigües i Sanejament d'Elx, S.A.

PROYECTO DE COLECTOR DE CARRÚS ESTE
TRAMO 1

PLANO Nº:	DESIGNACIÓN:	ESCALA:	
5.3.4	DETALLES TIPO CÁMARAS DE REGISTRO	1 / 40	
		FECHA: JUNIO 2014	REFERENCIA: 2014119011T1534

INGENIERO AUTOR DEL PROYECTO :

Ingeniero de Caminos C. y P. : Carlos Fernández-Montes Llord

CÁMARA Nº 22

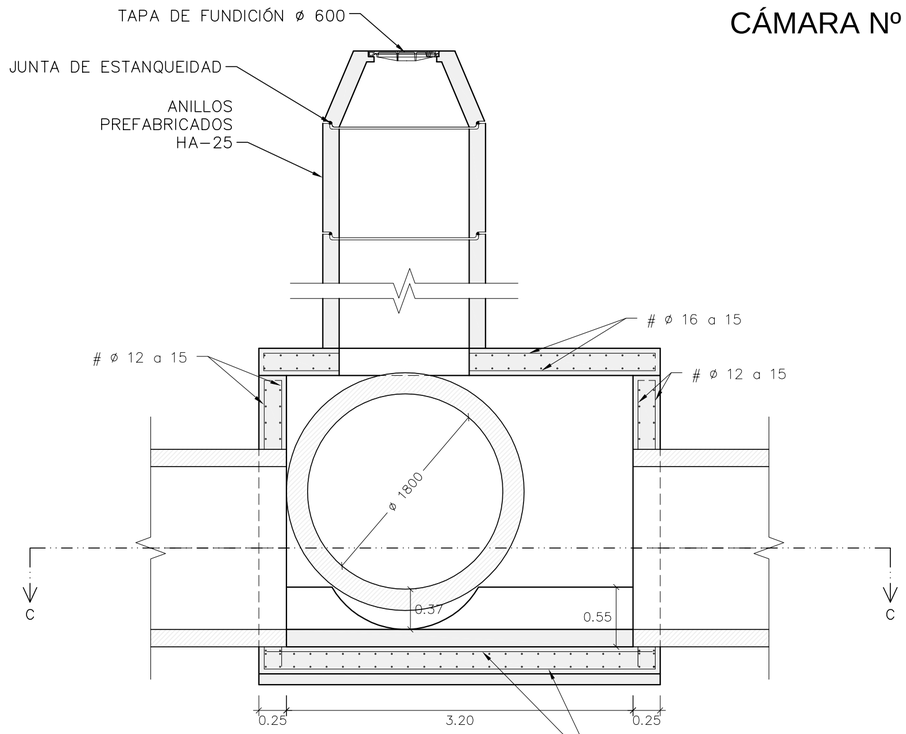

SECCIÓN A-A

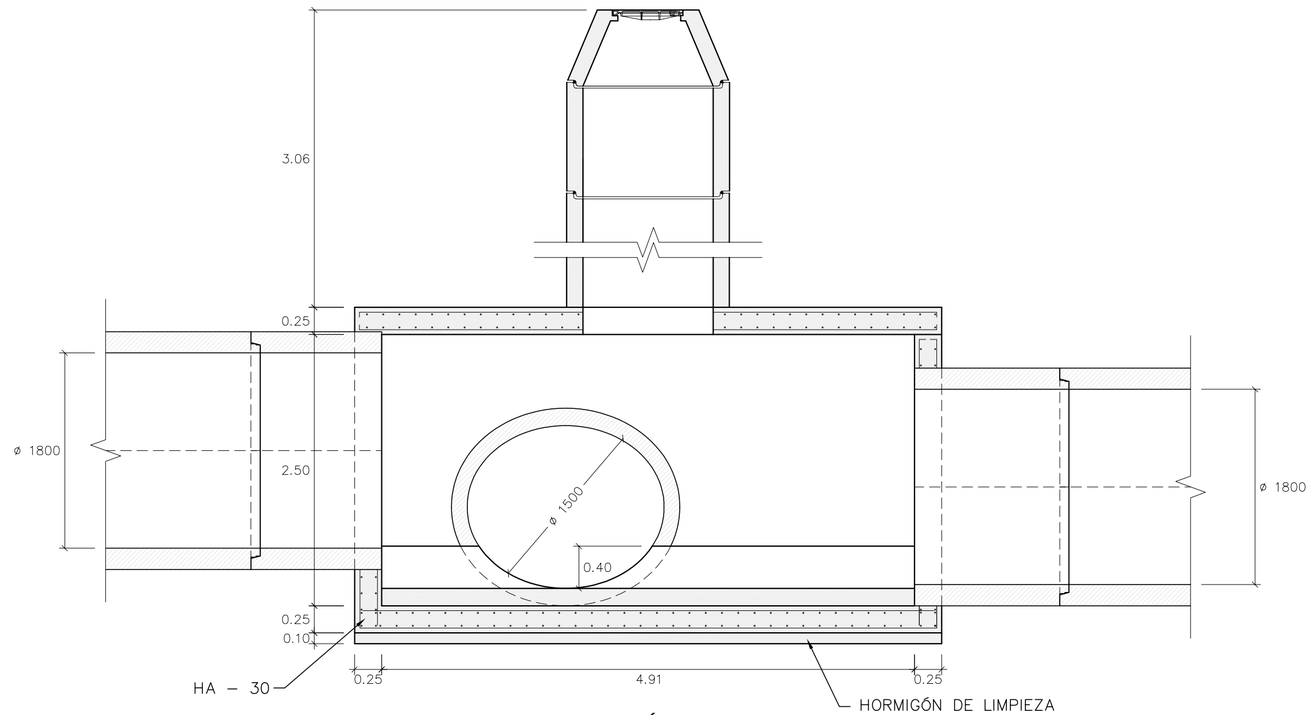

SECCIÓN B-B

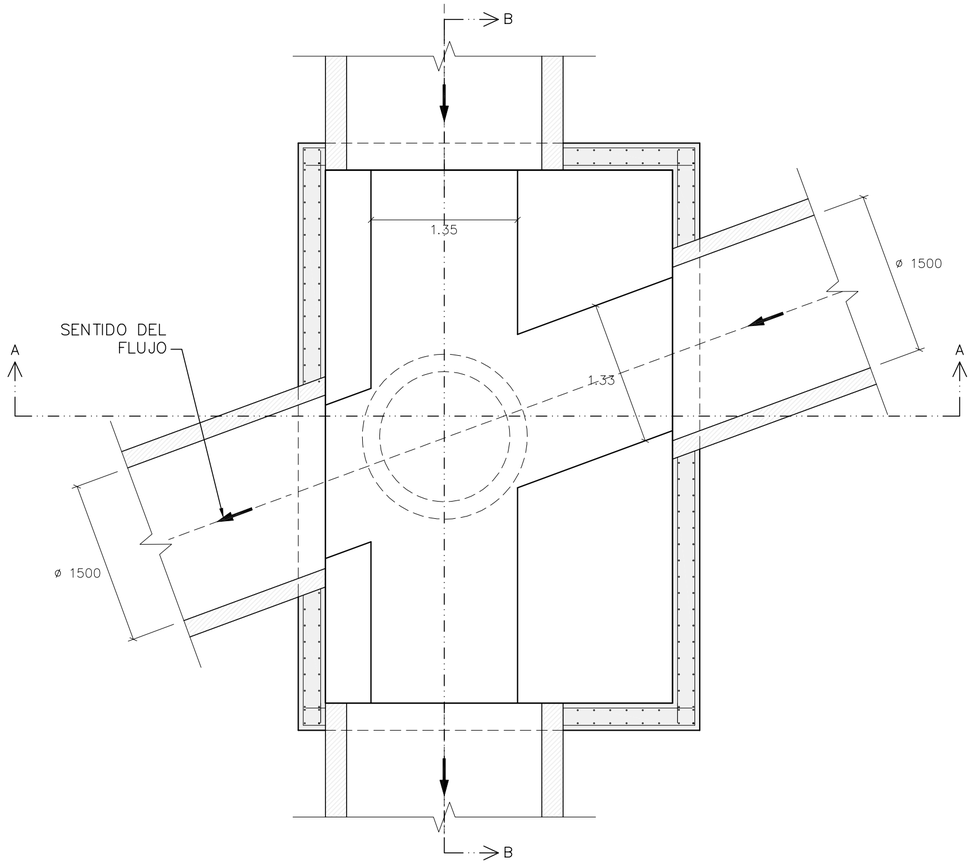

SECCIÓN C-C

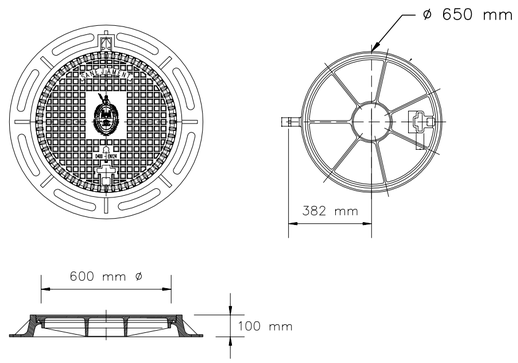

NOTA : EN CASO DE NO EXISTIR ANILLO Y CONO,
UTILIZAR REGISTRO DE ø 800 mm
Escala 1 / 25

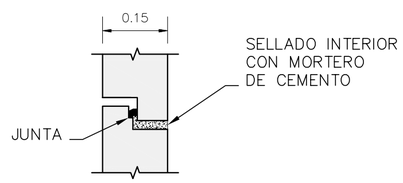

JUNTA ELÁSTICA DE CAUCHO
SBR DUREZA 40 + 5 (IRM)
S/E

CUADROS DE CARACTERÍSTICAS SEGÚN E.H.E.–08			
ELEMENTO	LOCALIZACIÓN	ESPECIFICACIÓN	Nivel de control
HORMIGÓN NO ESTRUCTURAL	RASANTEO Y LIMPIEZA	HL–150/C/TM	
HORMIGÓN NO ESTRUCTURAL	RELLENOS Y FORMACIÓN DE CANALETAS	HM–20	
HORMIGÓN ESTRUCTURAL	EN ARQUETAS	HA–30/B/20/ IIA+Qb	NORMAL
ACERO EN ARMADURAS	EN ARQUETAS	B–500–S	NORMAL
EJECUCIÓN	ELEMENTOS REALIZADOS IN SITU		NORMAL
RECUBRIMIENTO ARMADOS = 45 mm			

Aigües i Sanejament d'Elx, S.A.

PROYECTO DE COLECTOR DE CARRÚS ESTE TRAMO 1

PLANO Nº:	DESIGNACIÓN:	ESCALA:
5.3.5	DETALLES TIPO CÁMARAS DE REGISTRO	1 / 40
		FECHA: JUNIO 2014 — REFERENCIA: 2014119011T1535

INGENIERO AUTOR DEL PROYECTO :

Ingeniero de Caminos C. y P. : Carlos Fernández-Montes Llord

CÁMARA Nº 26

CUADROS DE CARACTERÍSTICAS SEGÚN E.H.E.-08			
ELEMENTO	LOCALIZACIÓN	ESPECIFICACIÓN	Nivel de control
HORMIGÓN NO ESTRUCTURAL	RASANTEO Y LIMPIEZA	HL-150/C/TM	
HORMIGÓN NO ESTRUCTURAL	RELLENOS Y FORMACIÓN DE CANALETAS	HM-20	
HORMIGÓN ESTRUCTURAL	EN ARQUETAS	HA-30/B/20/ IIA+Qb	NORMAL
ACERO EN ARMADURAS	EN ARQUETAS	B-500-S	NORMAL
EJECUCIÓN	ELEMENTOS REALIZADOS IN SITU		NORMAL
RECUBRIMIENTO ARMADOS = 45 mm			

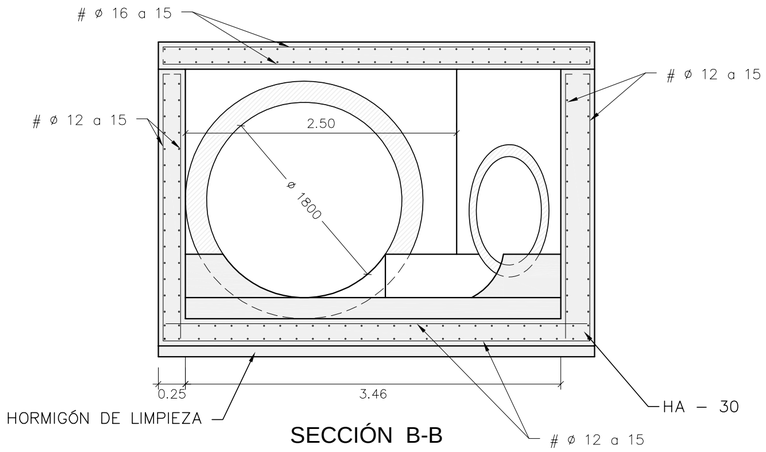

SECCIÓN B-B

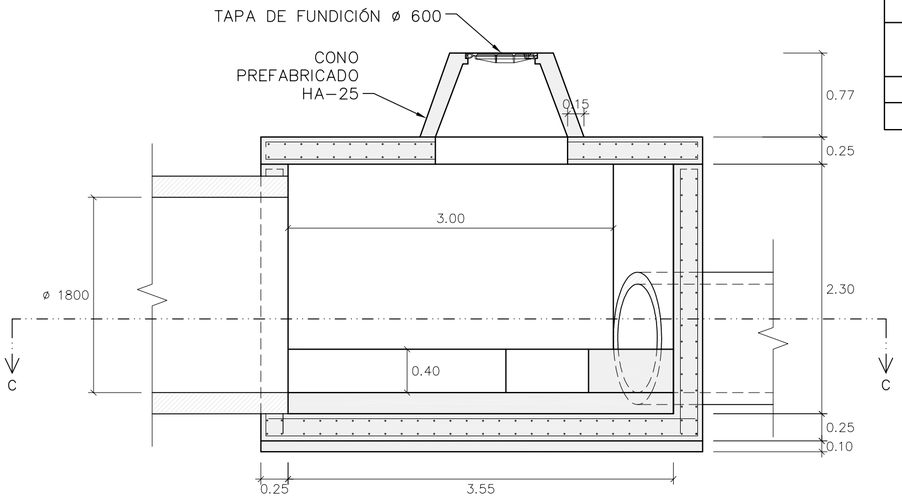

SECCIÓN A-A

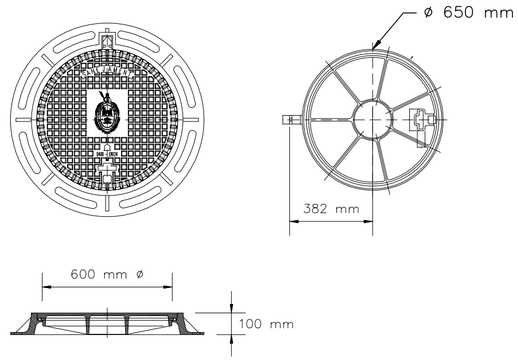

NOTA : EN CASO DE NO EXISTIR ANILLO Y CONO,
UTILIZAR REGISTRO DE ø 800 mm
Escala 1 / 25

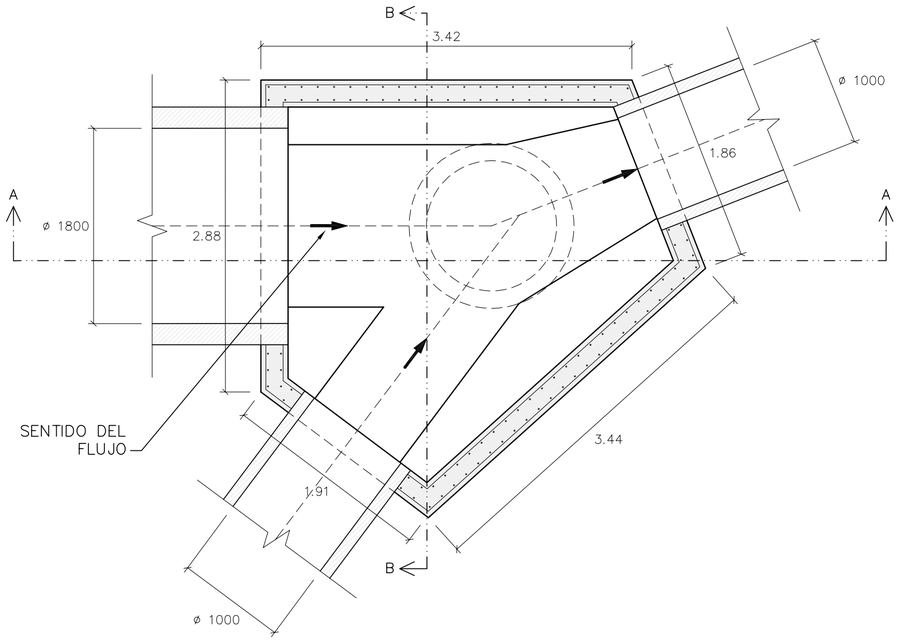

SECCIÓN C-C

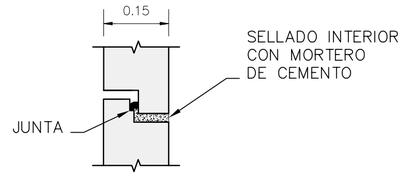

JUNTA ELÁSTICA DE CAUCHO
SBR DUREZA 40 + 5 (IRM)
S/E

Aigües i Sanejament d'Elx, S.A.

PROYECTO DE COLECTOR DE CARRÚS ESTE
TRAMO 1

PLANO Nº:	DESIGNACIÓN:	ESCALA:
5.3.6	DETALLES TIPO CÁMARAS DE REGISTRO	1 / 40
		FECHA: JUNIO 2014 / REFERENCIA: 2014119011T1536

INGENIERO AUTOR DEL PROYECTO :

Ingeniero de Caminos C. y P. : Carlos Fernández-Montes Llord

TUBO RECTO CHIMENEA Ø 1800

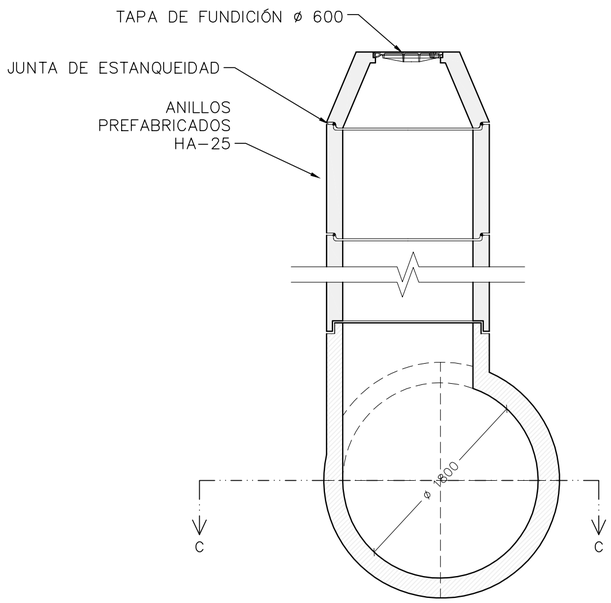

SECCIÓN A-A

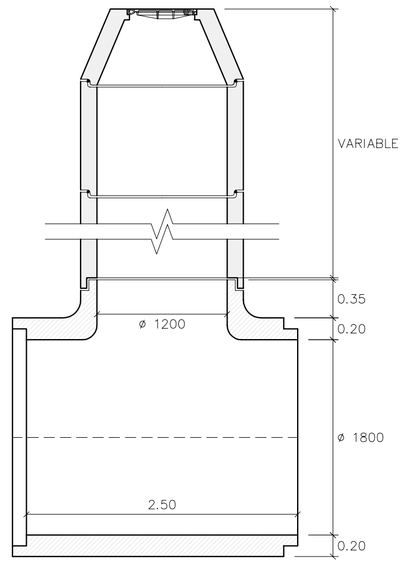

SECCIÓN B-B

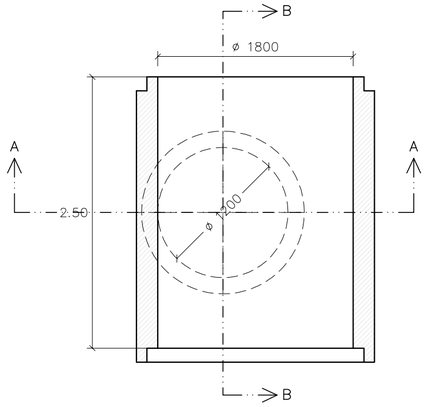

SECCIÓN C-C

TUBO RECTO CHIMENEA Ø 2000

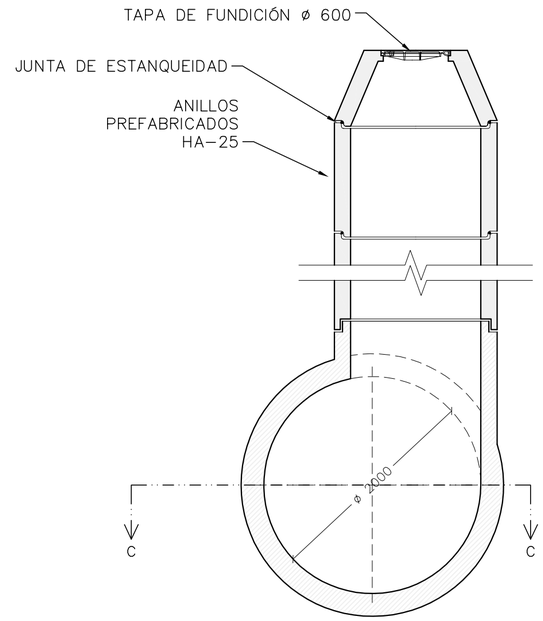

SECCIÓN A-A

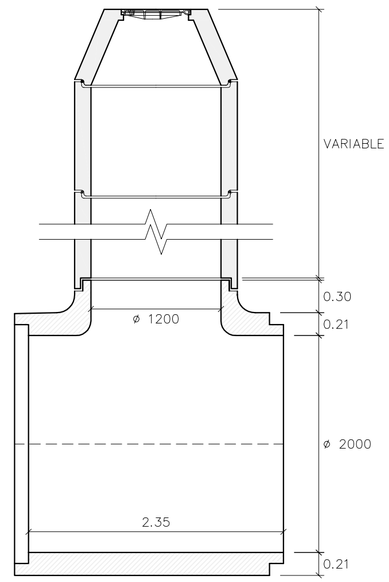

SECCIÓN B-B

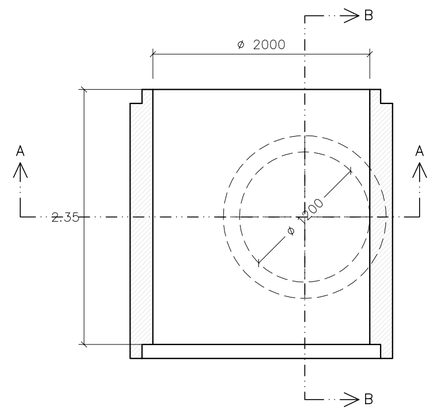

SECCIÓN C-C

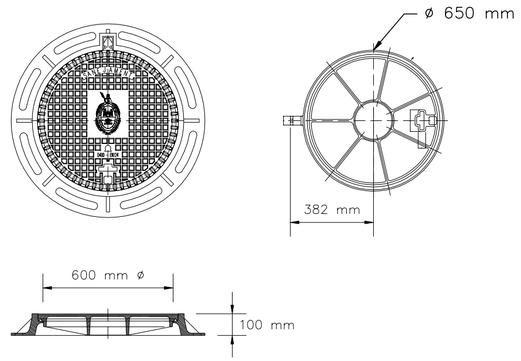

NOTA : EN CASO DE NO EXISTIR ANILLO Y CONO,
UTILIZAR REGISTRO DE ø 800 mm
Escala 1 / 25

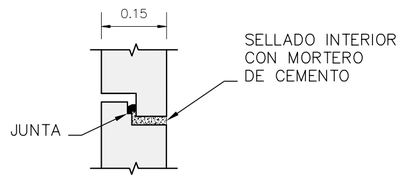

JUNTA ELÁSTICA DE CAUCHO
SBR DUREZA 40 + 5 (IRM)
S/E

CUADROS DE CARACTERÍSTICAS SEGÚN E.H.E.–08			
ELEMENTO	LOCALIZACIÓN	ESPECIFICACIÓN	Nivel de control
HORMIGÓN NO ESTRUCTURAL	RASANTEO Y LIMPIEZA	HL–150/C/TM	
HORMIGÓN NO ESTRUCTURAL	RELLENOS Y FORMACIÓN DE CANALETAS	HM–20	
HORMIGÓN ESTRUCTURAL	EN ARQUETAS	HA–30/B/20/ IIA+Qb	NORMAL
ACERO EN ARMADURAS	EN ARQUETAS	B–500–S	NORMAL
EJECUCIÓN	ELEMENTOS REALIZADOS IN SITU		NORMAL
RECUBRIMIENTO ARMADOS = 45 mm			

Aigües i Sanejament d'Elx, S.A.

PROYECTO DE COLECTOR DE CARRÚS ESTE
TRAMO 1

PLANO Nº:	DESIGNACIÓN:	ESCALA:
5.3.7	DETALLES TIPO CÁMARAS DE REGISTRO	1 / 40
		FECHA: JUNIO 2014 — REFERENCIA: 2014119011T1537

INGENIERO AUTOR DEL PROYECTO :

Ingeniero de Caminos C. y P. : Carlos Fernández-Montes Llord

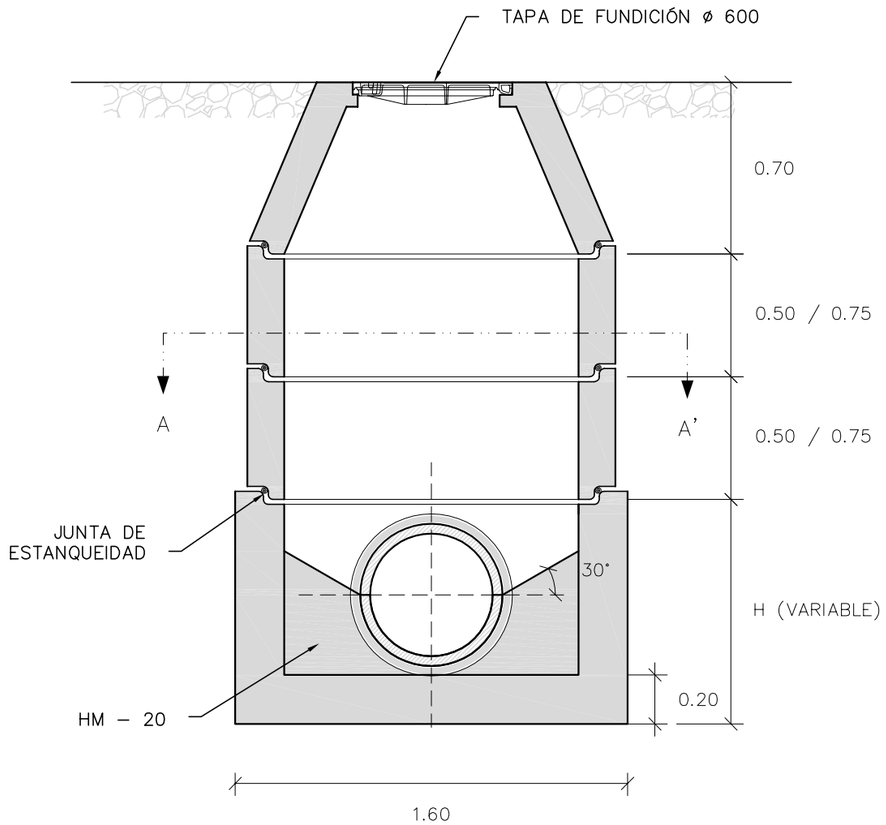

SECCION A–A'

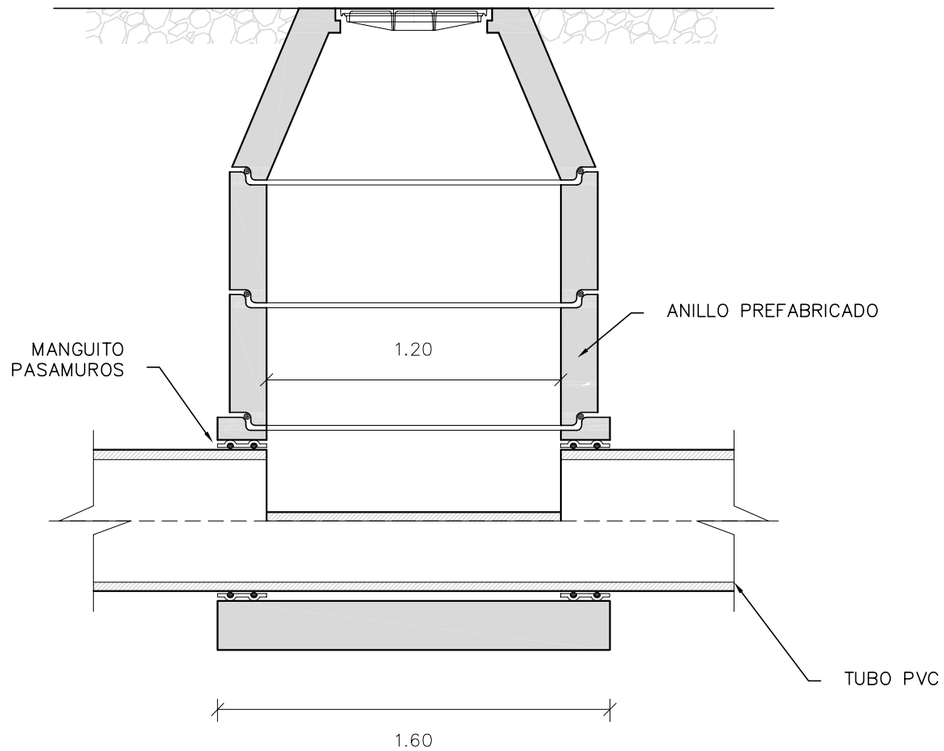

SECCION B–B'

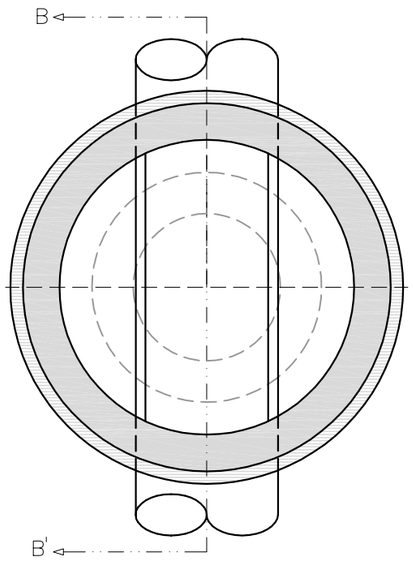

VISTA A–A'

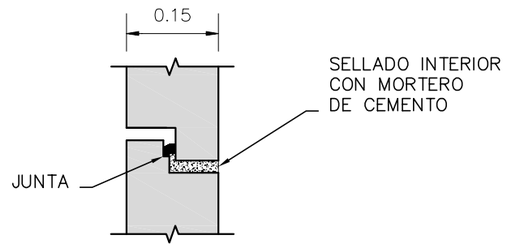

JUNTA ELÁSTICA DE CAUCHO
SBR DUREZA 40 + 5 (IRM)
S/E

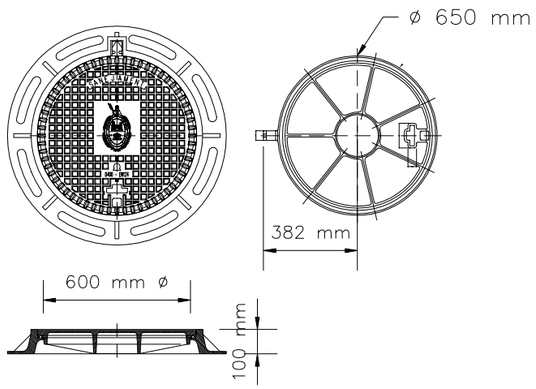

Aigües i Sanejament d'Elx, S.A.

PROYECTO DE COLECTOR DE CARRÚS ESTE TRAMO 1

PLANO Nº:	DESIGNACIÓN:	ESCALA:
5.4	DETALLES TIPO POZO DE REGISTRO DE SANEAMIENTO DN ≤ 630 mm PARA TUBO DE PVC	1 / 25
		FECHA: JUNIO 2014 / REFERENCIA: 2014119016_T1

INGENIERO AUTOR DEL PROYECTO :

Ingeniero de Caminos C. y P. : Carlos Fernández-Montes Llord

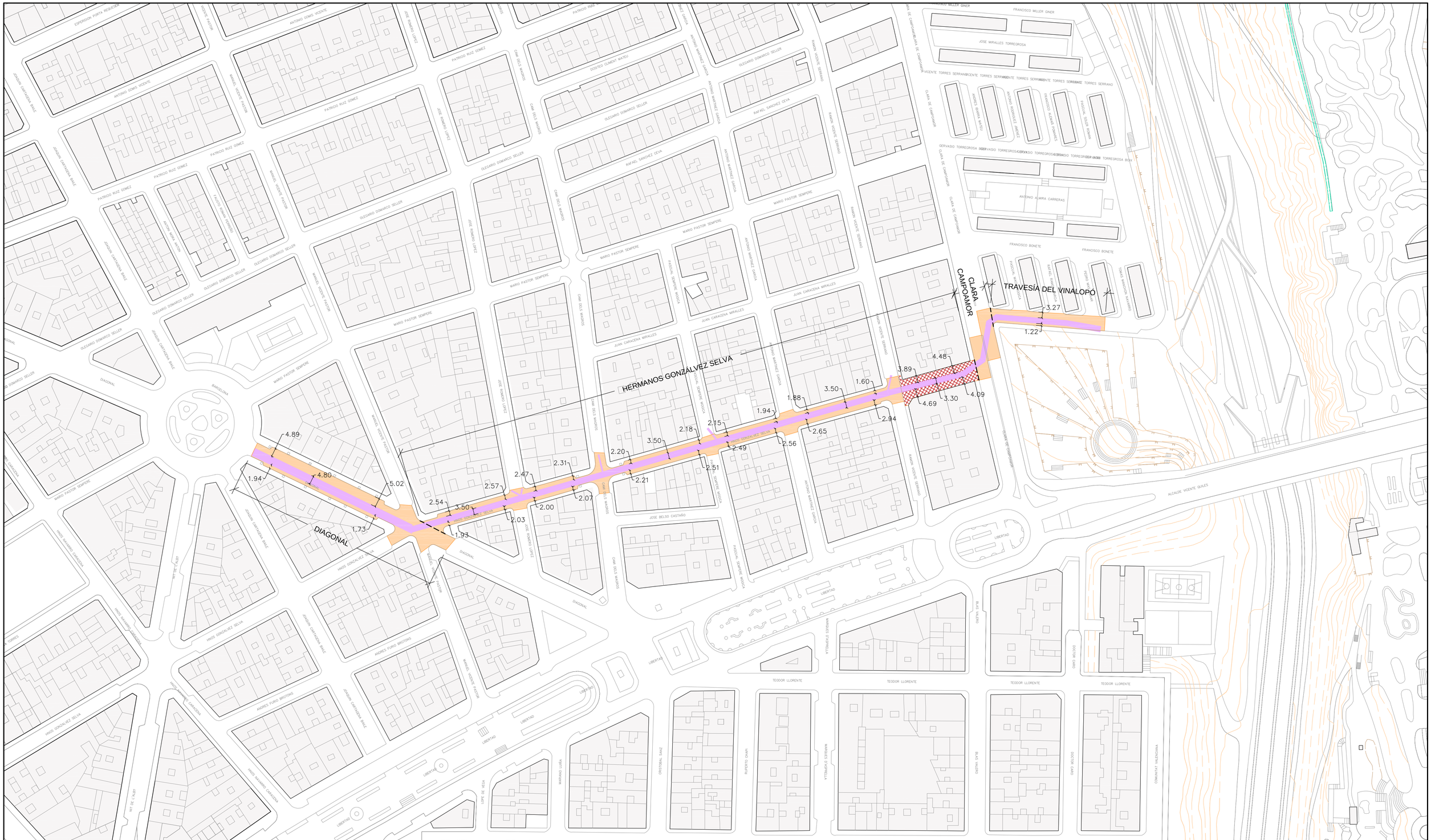

REPOSICIÓN DE CALZADA

HUELLA DE EXCAVACIÓN

REPOSICIÓN PAVIMENTO PEATONAL (546,2 m²)

MEDICIÓN DE FIRME DE CALZADA:

CALLE	m²
Diagonal	1449,8
Hermanos Gonzálvez Selva	2431,5
Clara Campoamor	404,7
Travesía del Vinalopó	510,6

Aigües i Sanejament d'Elx, S.A.

PROYECTO DE COLECTOR DE CARRÚS ESTE TRAMO 1

PLANO Nº:	DESIGNACIÓN:	ESCALA:
6	PLANTA PAVIMENTOS	1 / 1.000
		FECHA: JUNIO 2014
		REFERENCIA: 201411901OT1 6

INGENIERO AUTOR DEL PROYECTO :

Ingeniero de Caminos C. y P. : Carlos Fernández-Montes Llord

CONDUCCION PROYECTADA		PLUVIALES	
AGUA DE QUIBAS		CANALES DEL TAIBILLA	
RIEGO — RIEGO	CONDUCCION RIEGO	CRL — CRL	CANAL DE RIEGOS DE LEVANTE
HC — HC	HC ENERGÍA	GAS — GAS	GAS NATURAL
	ALUMBRADO	M.T. — M.T.	ELECTRICIDAD
AMP — AMP	ACEQUIAS DE RIEGO	TLF. — TLF.	TELEFONICA
	ALCANTARILLADO		CONDUCCIÓN EXISTENTE DE AGUA POTABLE

Aigües i Sanejament d'Elx, S.A.

PROYECTO DE COLECTOR DE CARRÚS ESTE TRAMO 1

PLANO Nº:	DESIGNACIÓN:	ESCALA:
7	PLANTA SERVICIOS AFECTADOS	1 / 1.000
		FECHA: JUNIO 2014
		REFERENCIA: 2014119010_T1 7

INGENIERO AUTOR DEL PROYECTO :

Ingeniero de Caminos C. y P. : Carlos Fernández-Montes Llord