Aigües d'Elx

PROYECTO DE COLECTOR
CARRÚS ESTE TRAMO 3

DOCUMENTO 2

PLANOS

Elche, marzo de 2015

PROYECTO DE COLECTOR DE CARRÚS ESTE
TRAMO 3

DOCUMENTO Nº 2
PLANOS

DOCUMENTO Nº 2 - PLANOS

ÍNDICE

1. SITUACIÓN

2. PLANTA ESTADO ACTUAL

3. PLANTA TRAZADO PROYECTADO

4. PERFILES LONGITUDINALES
   4.1. COLECTOR GENERAL
   4.2. COLECTORES DE ALCANTARILLADO

5. DETALLES TIPO
   5.1. ZANJAS
   5.2. CANALES DE CAPTACIÓN
   5.3. CÁMARAS DE REGISTRO
   5.4. POZOS DE REGISTRO DE SANEAMIENTO

6. PLANTA DE PAVIMENTOS
   6.1. DETALLE PAVIMENTOS
   6.2. DETALLE ESQUINA TIPO

7. PLANTA DE SERVICIOS AFECTADOS

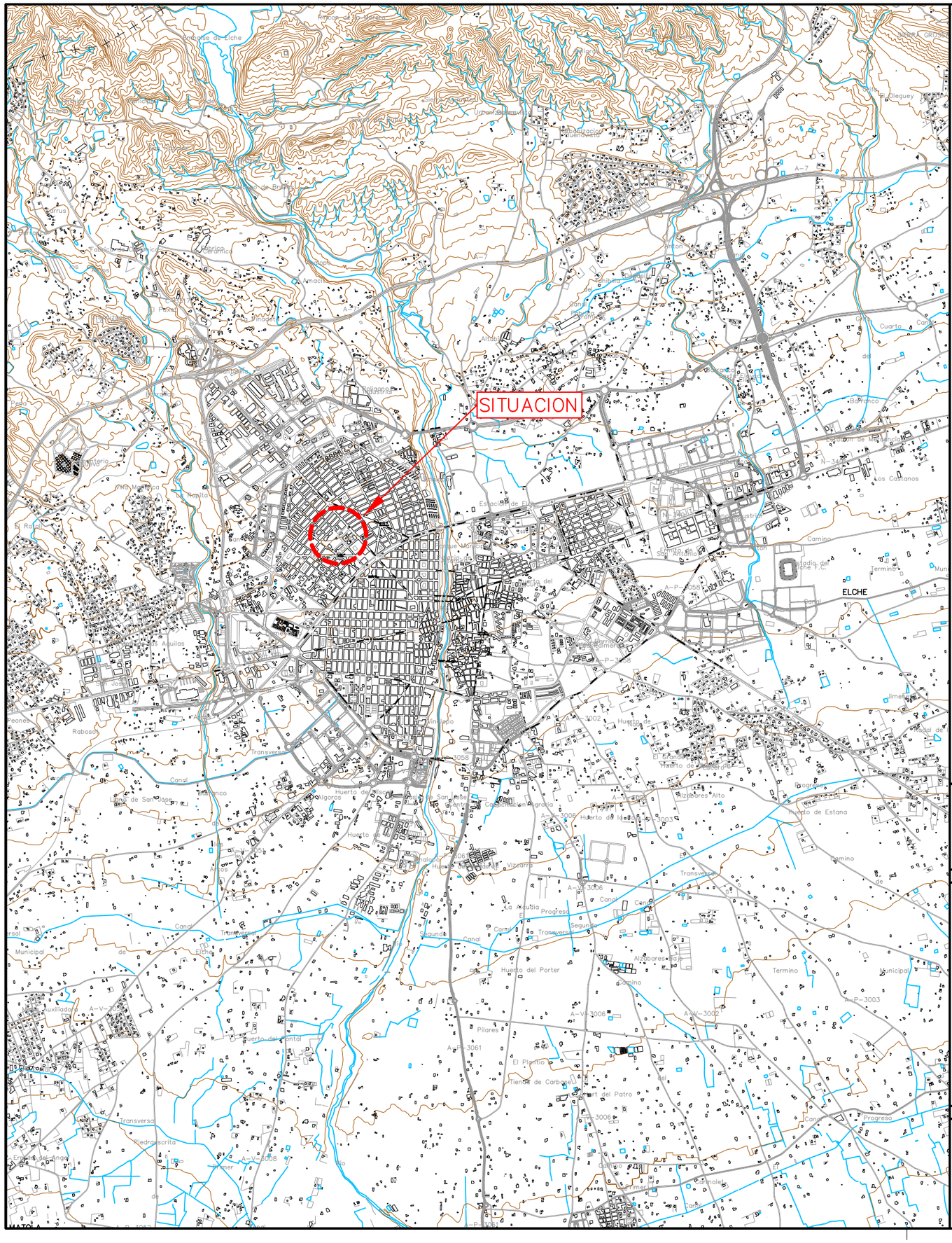

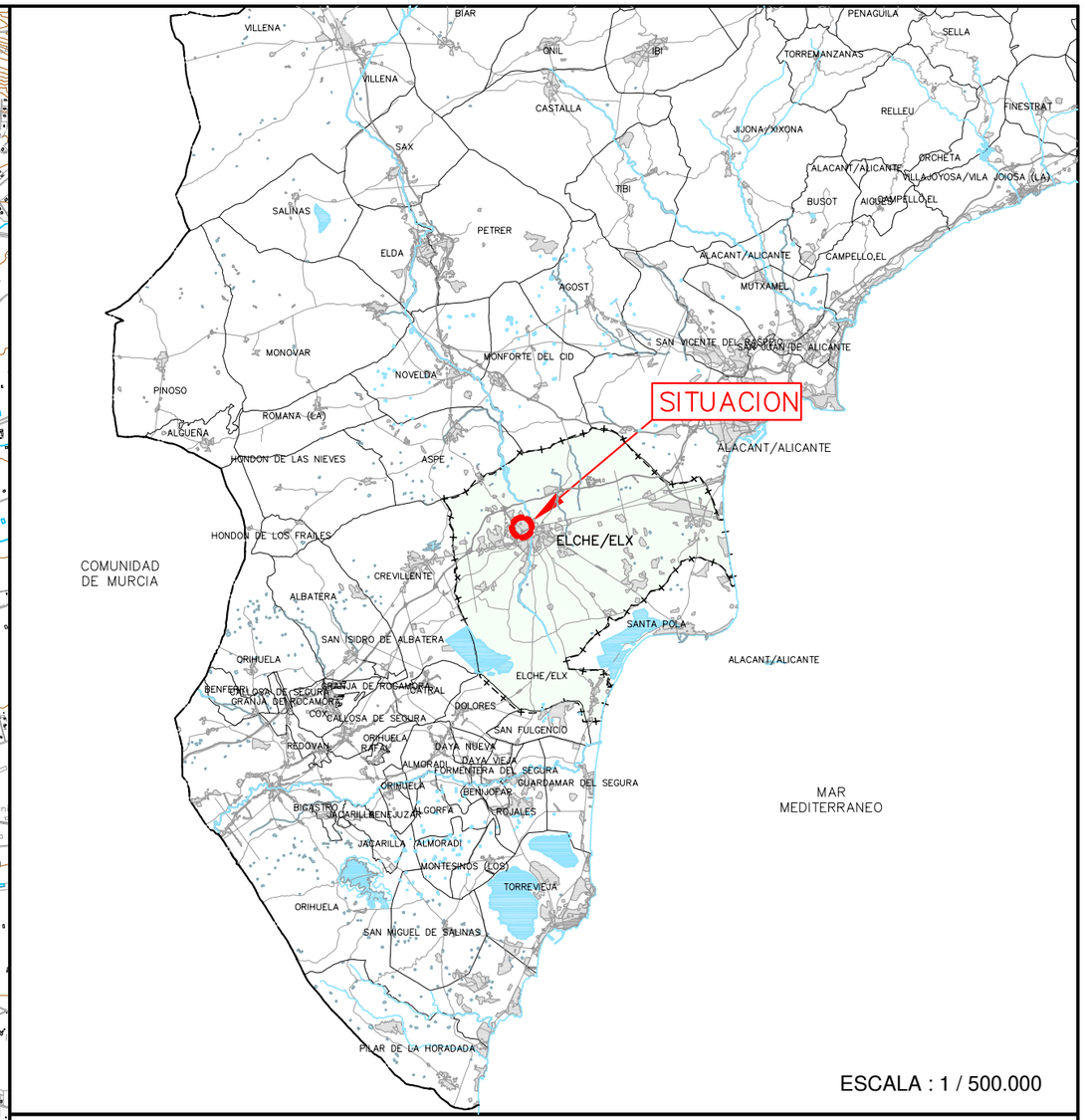

ESCALA : 1 / 500.000

Aigües i Sanejament d'Elx, S.A.

PROYECTO DE COLECTOR DE CARRÚS ESTE TRAMO 3

PLANO Nº:	DESIGNACIÓN:	ESCALA:
1	SITUACIÓN	1 / 40.000
		FECHA: MARZO 2015 / REFERENCIA: 2015050000

INGENIERO AUTOR DEL PROYECTO :

Ingeniero de Caminos C. y P. : Carlos Fernández-Montes Llord

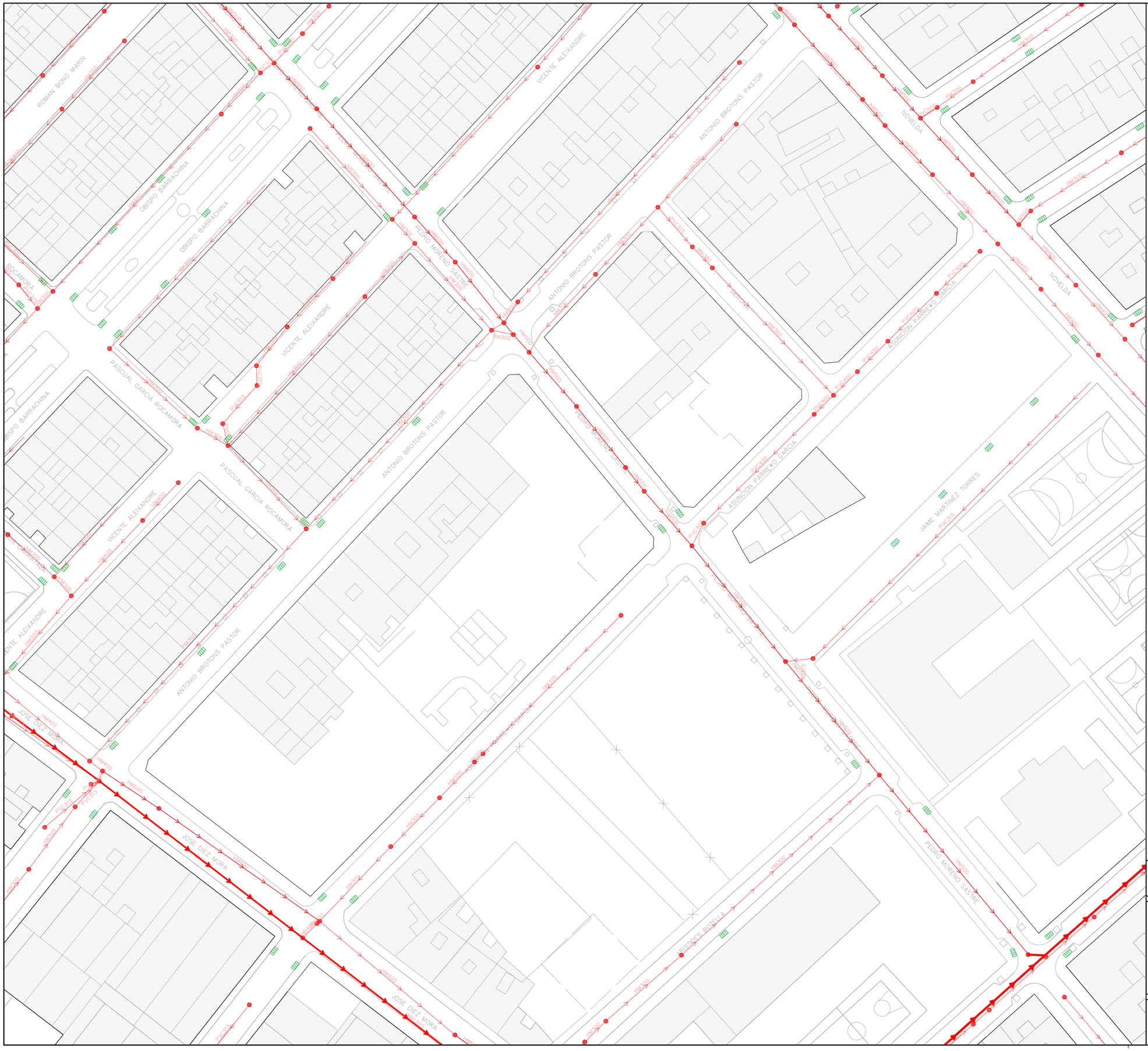

CONDUCCIÓN DE ALCANTARILLADO EXISTENTE

CONDUCCIÓN DE PLUVIALES EXISTENTE

IMBORNAL EXISTENTE

Aigües i Sanejament d'Elx, S.A.

PROYECTO DE COLECTOR DE CARRÚS ESTE TRAMO 3

PLANO Nº:	DESIGNACIÓN:	ESCALA:
2	PLANTA ESTADO ACTUAL	1 / 500
		FECHA: MARZO 2015
		REFERENCIA: 2015050001_2.1

INGENIERO AUTOR DEL PROYECTO :

Ingeniero de Caminos C. y P. : Carlos Fernández-Montes Llord

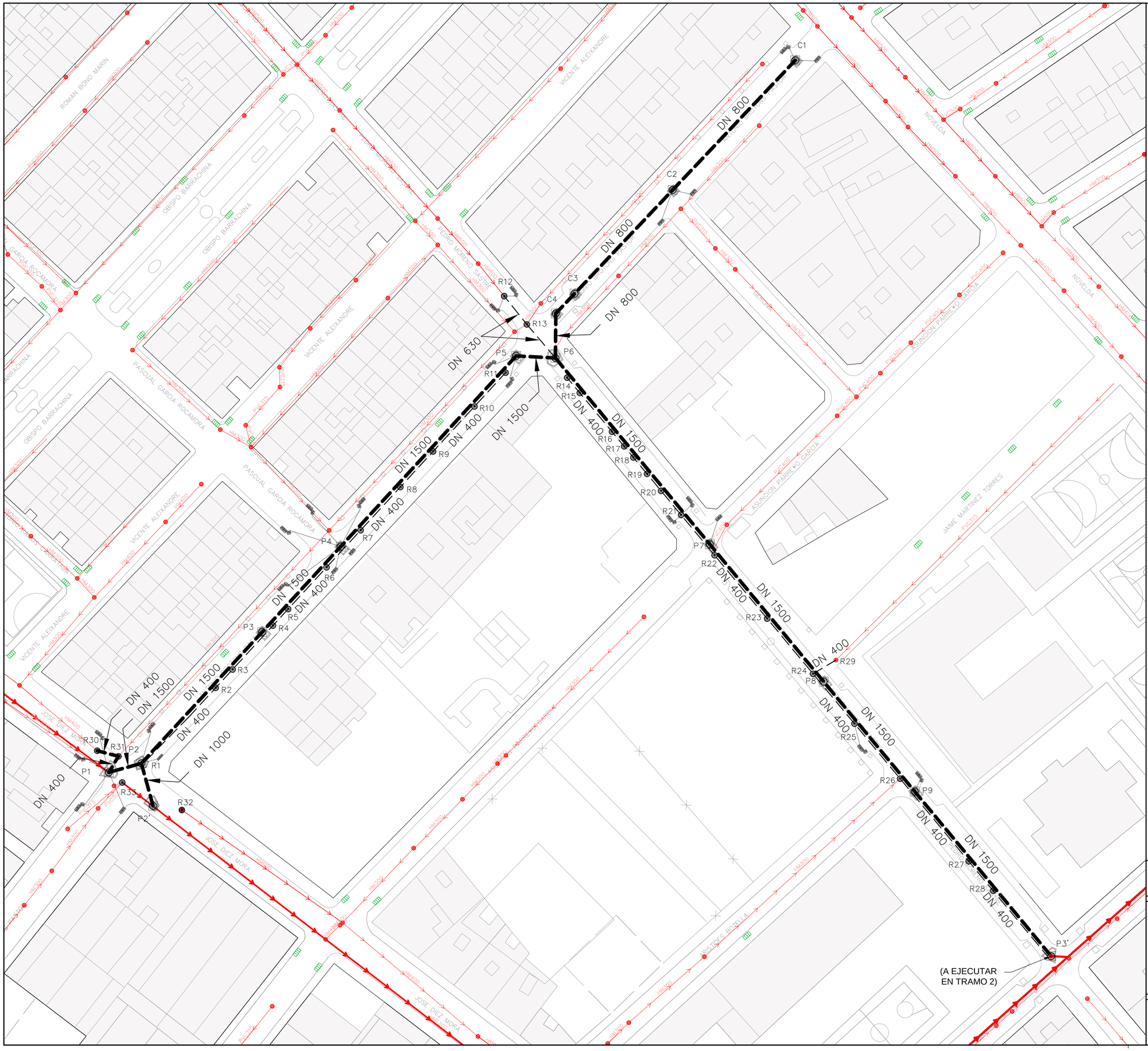

CONDUCCIÓN DE ALCANTARILLADO EXISTENTE

CONDUCCIÓN DE PLUVIALES EXISTENTE

IMBORNAL EXISTENTE

COLECTOR DE ALCANTARILLADO PROYECTADO

REPOSICIÓN DE CONDUCCIÓN DE ALCANTARILLADO

CÁMARA DE REGISTRO PROYECTADA

POZO DE REGISTRO PROYECTADO

IMBORNAL PROYECTADO / IMBORNAL CON BUZÓN PROYECTADO

Aigües i Sanejament d'Elx, S.A.

PROYECTO DE COLECTOR DE CARRÚS ESTE TRAMO 3

PLANO Nº:	DESIGNACIÓN:	ESCALA:
3	PLANTA TRAZADO PROYECTADO	1 / 500
		FECHA: MARZO 2015
		REFERENCIA: 20150500031_T3_3

INGENIERO AUTOR DEL PROYECTO :

Ingeniero de Caminos C. y P. : Carlos Fernández-Montes Llord

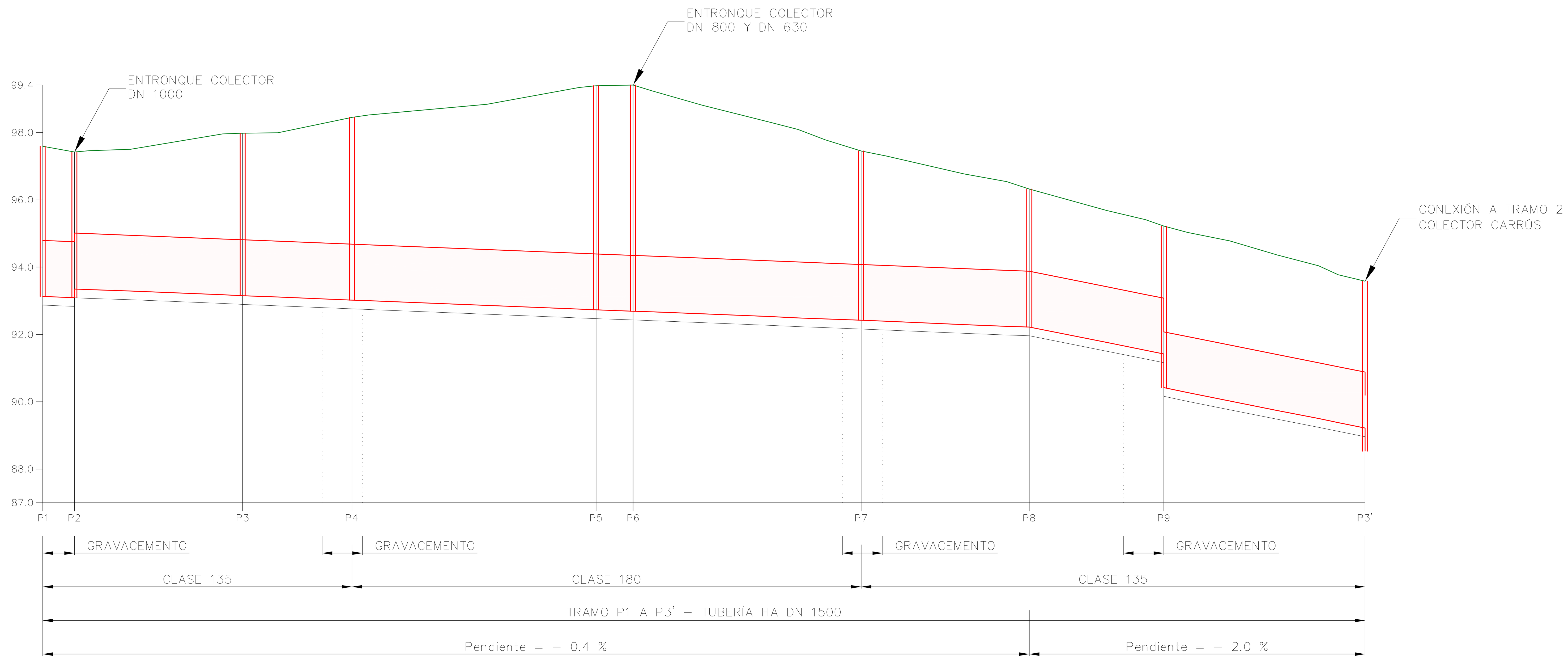

P.K.: 0.0 | 100.0 | 200.0 | 300.0 | 393.3

DISTANCIAS AL ORIGEN	DISTANCIAS PARCIALES	COTAS FONDO DE ZANJA	COTAS DE TERRENO	COTAS ROJAS: PROFUNDIDAD DE EXCAVACIÓN
0.00	0.00	92.87	97.59	–4.72
9.43	9.43	92.83	97.42	–4.59
9.43	0.00	93.09	97.42	–4.33
13.81	4.38	93.07	97.46	–4.39
26.11	12.30	93.03	97.50	–4.47
53.51	27.40	92.92	97.96	–5.04
59.46	5.95	92.89	97.98	–5.09
69.96	10.50	92.85	97.99	–5.14
91.97	22.01	92.76	98.45	–5.69
96.98	5.01	92.74	98.52	–5.78
132.13	35.15	92.60	98.84	–6.24
159.54	27.41	92.49	99.34	–6.85
164.58	5.04	92.47	99.39	–6.92
175.59	11.01	92.43	99.41	–6.98
181.12	5.53	92.41	99.24	–6.83
196.22	15.10	92.35	98.81	–6.46
216.13	19.91	92.27	98.31	–6.04
224.67	8.54	92.23	98.09	–5.86
232.80	8.13	92.20	97.78	–5.58
243.40	10.60	92.16	97.45	–5.29
250.82	7.42	92.13	97.30	–5.17
274.01	23.19	92.03	96.77	–4.74
286.67	12.66	91.98	96.54	–4.56
293.40	6.73	91.96	96.32	–4.36
316.46	23.06	91.50	95.68	–4.18
327.95	11.49	91.27	95.41	–4.14
333.40	5.45	91.16	95.22	–4.06
333.40	0.00	90.16	95.22	–5.06
340.52	7.12	90.01	95.03	–5.02
353.00	12.48	89.76	94.78	–5.02
367.16	14.16	89.48	94.36	–4.88
379.45	12.29	89.24	94.04	–4.80
385.30	5.85	89.12	93.77	–4.65
393.27	7.97	88.96	93.58	–4.62
393.27	0.00	88.27	93.58	–5.31

Aigües i Sanejament d'Elx, S.A.

PROYECTO DE COLECTOR DE CARRÚS ESTE
TRAMO 3

PLANO Nº:	DESIGNACIÓN:	ESCALA:	
4.1.1	PERFIL LONGITUDINAL COLECTOR GENERAL (TRAMO DN 1500)	H = 1/ 1.000 V = 1/ 100	
		FECHA: MARZO 2015	REFERENCIA: 2015050004_4.1.1

INGENIERO AUTOR DEL PROYECTO :
Ingeniero de Caminos C. y P. : Carlos Fernández-Montes Llord

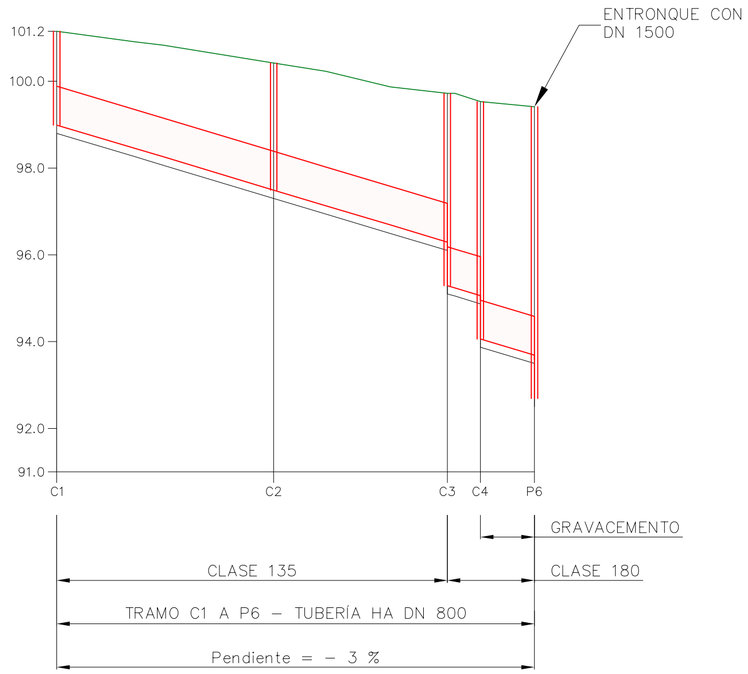

P.K.		0.0										100.0			110.1
DISTANCIAS AL ORIGEN		0.00	17.81	24.57		50.00	62.00	76.91	90.01	90.01	91.76	97.64	97.64	110.11	110.11
DISTANCIAS PARCIALES		0.00	17.81	6.76		25.43	12.00	14.91	13.10	0.00	1.75	5.88	0.00	12.47	0.00
COTAS FONDO DE ZANJA		98.80	98.27	98.06		97.30	96.94	96.49	96.10	95.10	95.05	94.87	93.87	93.50	92.50
COTAS DE TERRENO		101.15	100.91	100.83		100.42	100.23	99.87	99.72	99.72	99.72	99.53	99.53	99.41	99.41
COTAS ROJAS															
	PROFUNDIDAD DE EXCAVACIÓN	–2.35	–2.64	–2.77		–3.12	–3.29	–3.38	–3.62	–4.62	–4.67	–4.66	–5.66	–5.91	–6.91

Aigües i Sanejament d'Elx, S.A.

PROYECTO DE COLECTOR DE CARRÚS ESTE TRAMO 3

PLANO Nº:	DESIGNACIÓN:	ESCALA:	
4.1.2	PERFIL LONGITUDINAL COLECTOR GENERAL (TRAMO DN 800)	H = 1/ 1.000 V = 1/ 100	
		FECHA: MARZO 2015	REFERENCIA: 2015050004_4.1.2

INGENIERO AUTOR DEL PROYECTO :

Ingeniero de Caminos C. y P. : Carlos Fernández-Montes Llord

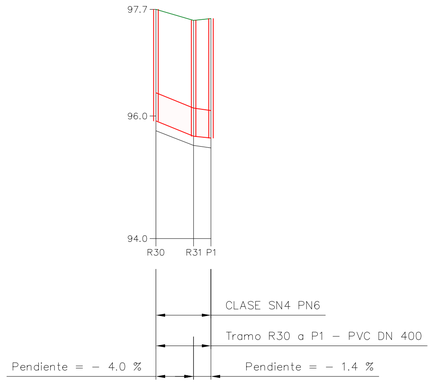

P.K.	0.0		9.0
DISTANCIAS AL ORIGEN	0.00	6.14	8.98
DISTANCIAS PARCIALES	0.00	6.14	2.84
COTAS FONDO DE ZANJA	95.76	95.52	95.48
COTAS DE TERRENO	97.74	97.56	97.59
COTAS ROJAS / PROFUNDIDAD DE EXCAVACIÓN	–1.98	–2.04	–2.11

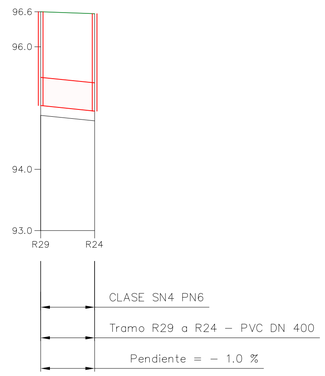

P.K.	0.0	8.8
DISTANCIAS AL ORIGEN	0.00	8.81
DISTANCIAS PARCIALES	0.00	8.81
COTAS FONDO DE ZANJA	94.88	94.79
COTAS DE TERRENO	96.57	96.54
COTAS ROJAS / PROFUNDIDAD DE EXCAVACIÓN	–1.69	–1.75

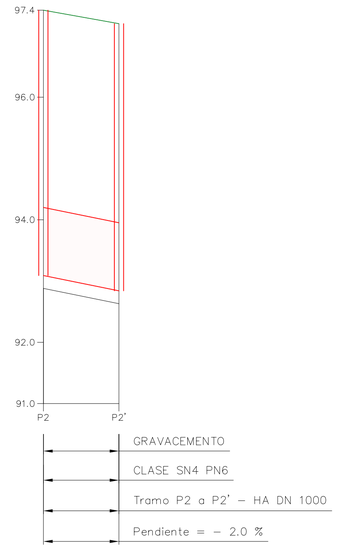

P.K.	0.0	12.3
DISTANCIAS AL ORIGEN	0.00	12.33
DISTANCIAS PARCIALES	0.00	12.33
COTAS FONDO DE ZANJA	92.88	92.63
COTAS DE TERRENO	97.42	97.20
COTAS ROJAS / PROFUNDIDAD DE EXCAVACIÓN	–4.54	–4.57

Aigües i Sanejament d'Elx, S.A.

PROYECTO DE COLECTOR DE CARRÚS ESTE TRAMO 3

PLANO Nº:	DESIGNACIÓN:	ESCALA:	
4.1.3	PERFIL LONGITUDINAL COLECTOR GENERAL (CONEXIONES)	H = 1/ 500 V = 1/ 50	
		FECHA: MARZO 2015	REFERENCIA: 2015050004_4.1.3

INGENIERO AUTOR DEL PROYECTO :

Ingeniero de Caminos C. y P. : Carlos Fernández-Montes Llord

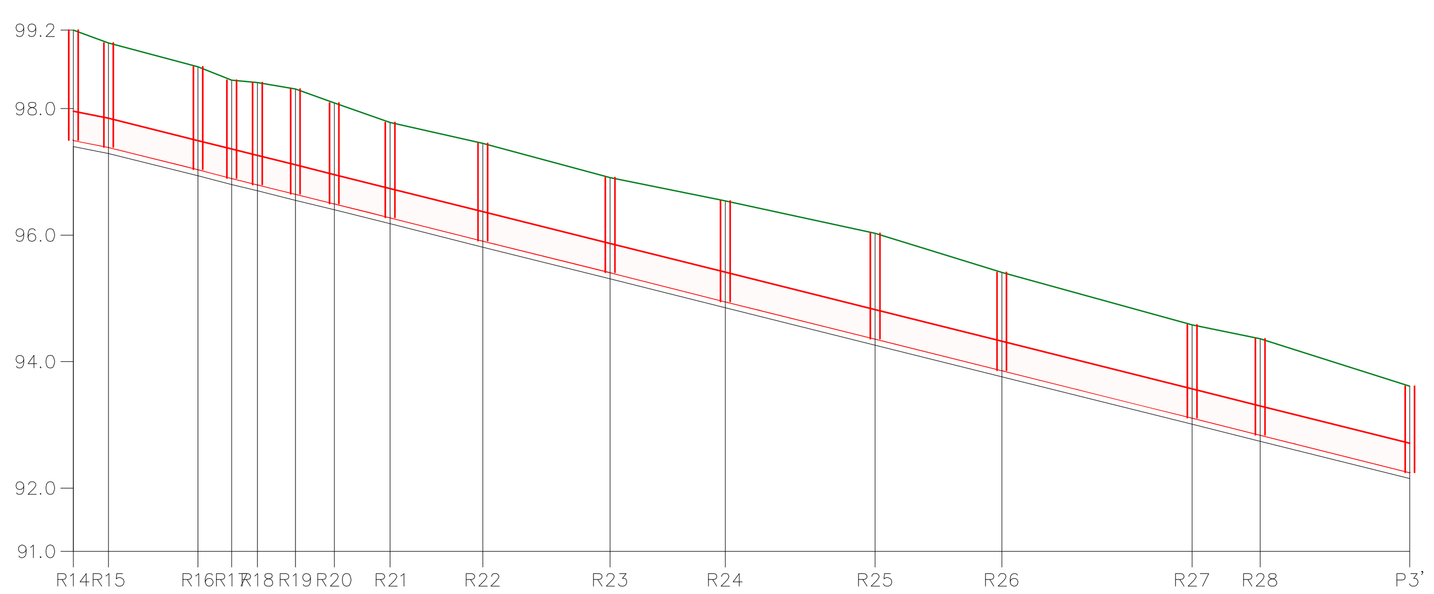

ZANJA COLECTOR PRINCIPAL

CLASE SN4 PN6

TRAMO R14 A P3' – TUBERÍA PVC DN 400

Pendiente = – 2.5 %

P.K.: 0.0 · 100.0 · 200.0 · 211.1

	R14	R15	R16	R17	R18	R19	R20	R21	R22	R23	R24	R25	R26	R27	R28	P3'
DISTANCIAS AL ORIGEN	0.00	5.55	19.68	25.00	29.07	35.06	41.20	50.01	64.67	84.78	102.97	126.64	146.64	176.72	187.46	211.10
DISTANCIAS PARCIALES	0.00	5.55	14.13	5.32	4.07	5.99	6.14	8.81	14.66	20.11	18.19	23.67	20.00	30.08	10.74	23.64
COTAS FONDO DE ZANJA	97.40	97.29	96.94	96.80	96.70	96.55	96.40	96.18	95.81	95.31	94.85	94.26	93.76	93.01	92.74	92.15
COTAS DE TERRENO	99.24	99.04	98.66	98.45	98.41	98.31	98.09	97.78	97.45	96.91	96.54	96.03	95.41	94.58	94.36	93.61
COTAS ROJAS – PROFUNDIDAD DE EXCAVACIÓN	–1.84	–1.75	–1.72	–1.65	–1.71	–1.76	–1.69	–1.60	–1.64	–1.60	–1.69	–1.77	–1.65	–1.57	–1.62	–1.46

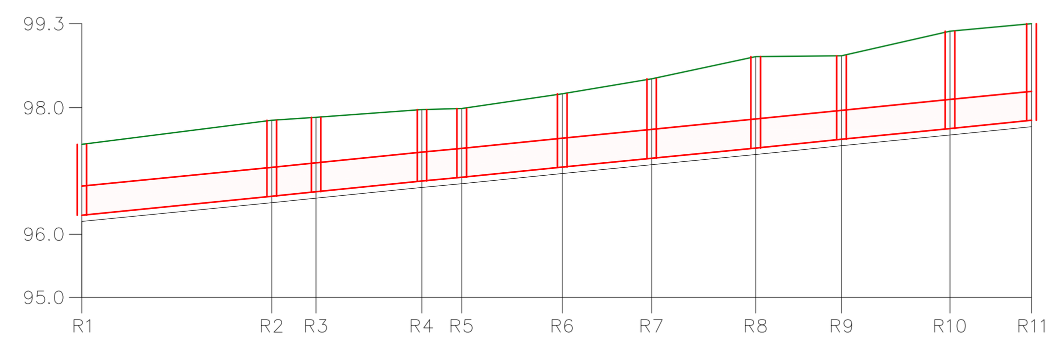

ZANJA COLECTOR PRINCIPAL

CLASE SN4 PN6

TRAMO R1 A R11 – TUBERÍA PVC DN 400

Pendiente = 1.0 %

P.K.: 0.0 · 100.0 · 150.0

	R1	R2	R3	R4	R5	R6	R7	R8	R9	R10	R11
DISTANCIAS AL ORIGEN	0.00	30.00	36.99	53.71	60.00	75.89	90.00	106.44	120.00	137.13	150.00
DISTANCIAS PARCIALES	0.00	30.00	6.99	16.72	6.29	15.89	14.11	16.44	13.56	17.13	12.87
COTAS FONDO DE ZANJA	96.20	96.50	96.57	96.74	96.80	96.96	97.10	97.26	97.40	97.57	97.70
COTAS DE TERRENO	97.42	97.80	97.85	97.97	97.99	98.22	98.46	98.81	98.82	99.21	99.33
COTAS ROJAS – PROFUNDIDAD DE EXCAVACIÓN	–1.22	–1.30	–1.28	–1.23	–1.19	–1.26	–1.36	–1.55	–1.42	–1.64	–1.63

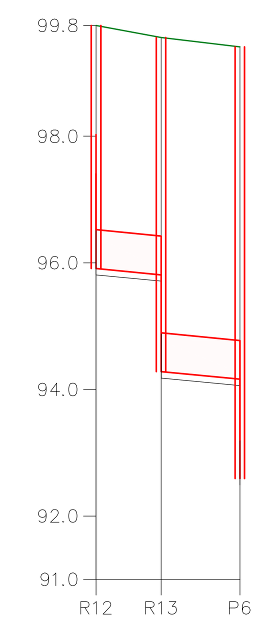

CLASE SN4 PN6

TRAMO R12 A P6 – TUBERÍA PVC DN 630

Pendiente = – 1.0 %

P.K.: 0.0 · 22.7

	R12	R13	P6
DISTANCIAS AL ORIGEN	0.00 0.00	10.27 10.27	22.71 22.71
DISTANCIAS PARCIALES	0.00 0.00	10.27 0.00	12.44 0.00
COTAS FONDO DE ZANJA	97.31 95.81	95.71 94.18	94.06 92.49
COTAS DE TERRENO	99.75 99.75	99.56 99.56	99.41 99.41
COTAS ROJAS – PROFUNDIDAD DE EXCAVACIÓN	–2.44 –3.94	–3.85 –5.38	–5.35 –6.92

Aigües i Sanejament d'Elx, S.A.

PROYECTO DE COLECTOR DE CARRÚS ESTE
TRAMO 3

PLANO Nº:	DESIGNACIÓN:	ESCALA:
4.2	PERFIL LONGITUDINAL REPOSICIÓN COLECTORES DE ALCANTARILLADO	H = 1/ 1.000 V = 1/ 100
	FECHA: MARZO 2015	REFERENCIA: 2015050004_4.2

INGENIERO AUTOR DEL PROYECTO :

Ingeniero de Caminos C. y P. : Carlos Fernández-Montes Llord

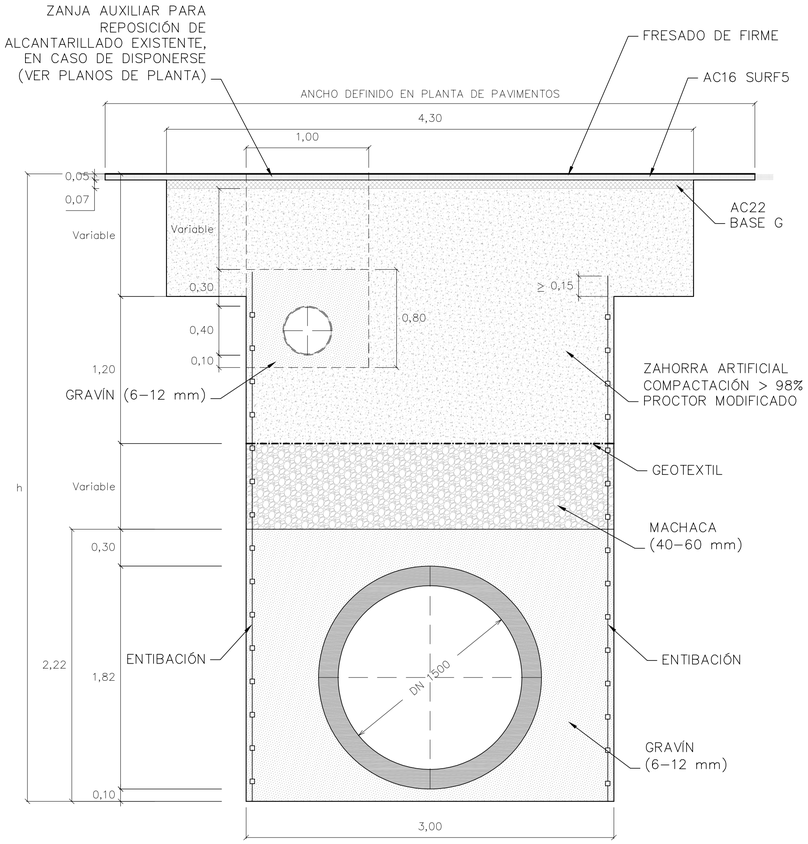

ZANJA EN CALZADA
CON TUBERÍA DE HORMIGÓN
h > 6.00 m

Nota: En cruces de calles se sustituirá la capa superior de machaca por relleno de gravacemento hasta una profundidad de 1,92 m bajo la superficie de la calzada

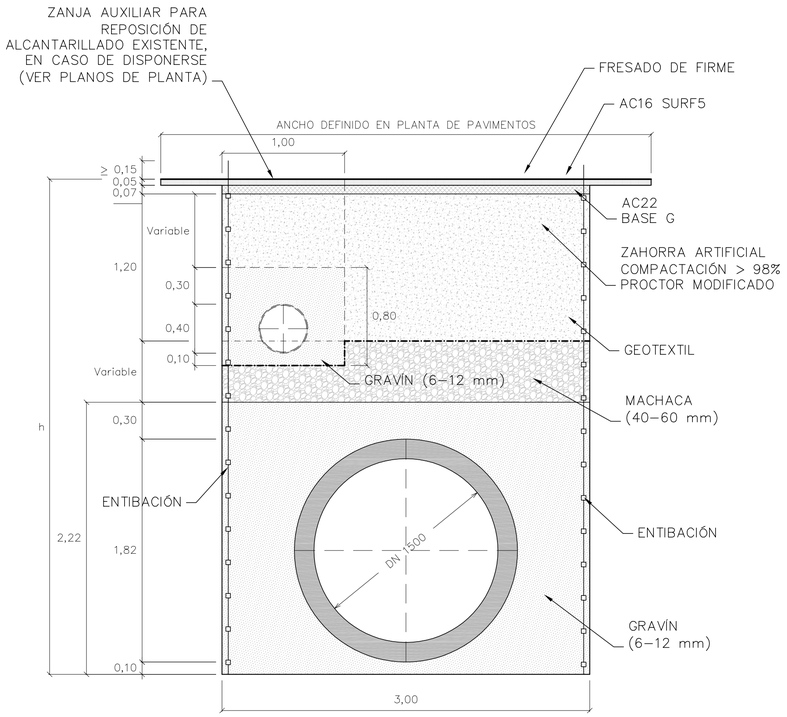

ZANJA EN CALZADA
CON TUBERÍA DE HORMIGÓN
h ≤ 6.00 m

Nota: En cruces de calles se sustituirá los 0,60 m superiores de machaca por relleno de gravacemento.

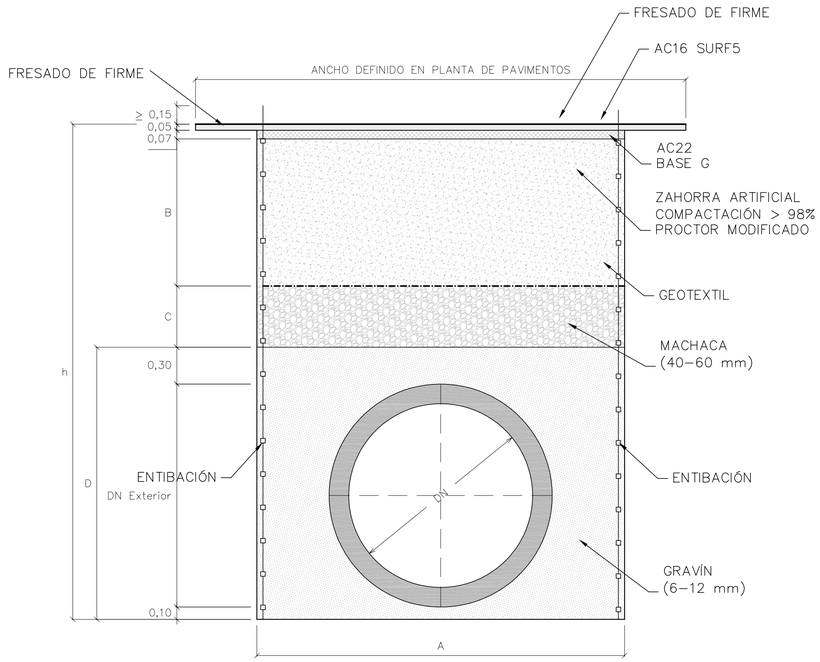

ZANJA EN CALZADA
CON TUBERÍA DE HORMIGÓN

Nota: En caso de que B < 1,2 m se eliminará el relleno de machaca y el geotextil.

	DN 800	DN 1000
A	2,20 m	2,40 m
B	1,20 m	1,20 m
C	Variable	Variable
D	1,39 m	1,62 m

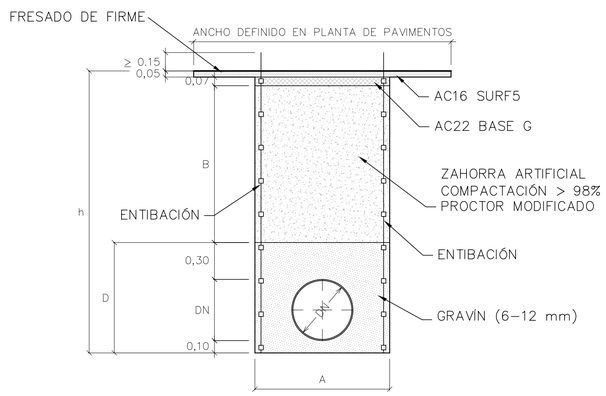

ZANJA EN CALZADA
CON TUBERÍA DE PVC

Nota: En caso de que B > 1,2 m se incluirá un relleno de espesor variable de machaca y un geotextil de separación entre la machaca y la zahorra.

	DN 400	DN 630
A	1,50 m	1,70 m
B	Variable	Variable
D	0,80 m	1,00 m

Aigües i Sanejament d'Elx, S.A.

PROYECTO DE COLECTOR DE CARRÚS ESTE
TRAMO 3

PLANO Nº:	DESIGNACIÓN:	ESCALA:
5.1	DETALLES TIPO ZANJAS	1 / 25
		FECHA: MARZO 2015
		REFERENCIA: 2015050005

INGENIERO AUTOR DEL PROYECTO :

Ingeniero de Caminos C. y P. : Carlos Fernández-Montes Llord

CANAL DE CAPTACIONES TIPO 1

SECCION A–A

EL MONTAJE DEL CODO CON LA CONDUCCIÓN DE DESAGÜE DEBE EFECTUARSE SIN LA GOMA DE AISLAMIENTO

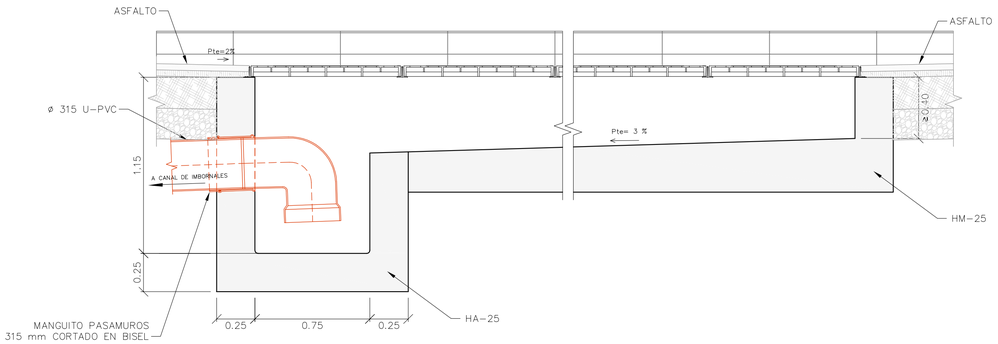

PLANTA

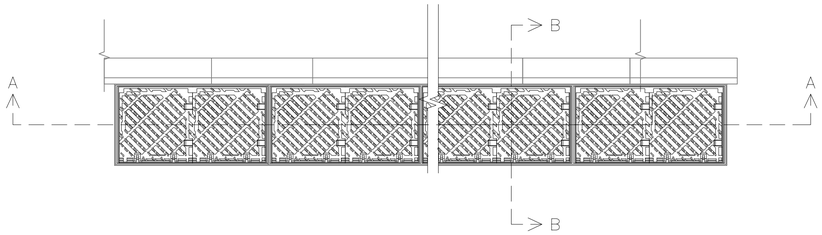

SECCIÓN B – B

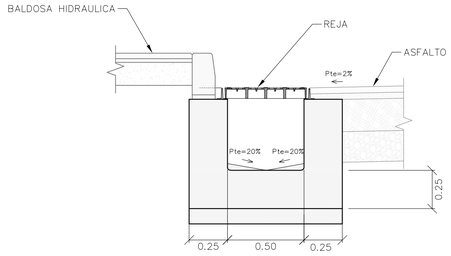

DETALLE APOYO REJILLA

Escala 1 / 10

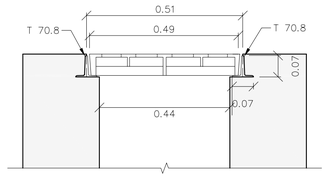

DETALLE REJILLA

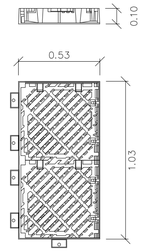

CANAL DE CAPTACIONES TIPO 2

SECCION A–A

EL MONTAJE DEL CODO CON LA CONDUCCIÓN DE DESAGÜE DEBE EFECTUARSE SIN LA GOMA DE AISLAMIENTO

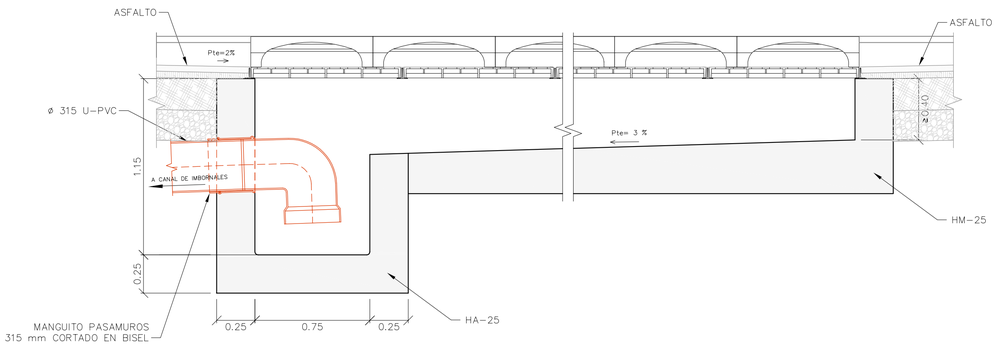

PLANTA

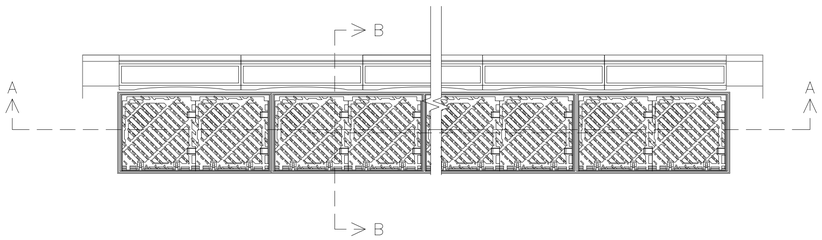

SECCIÓN B – B

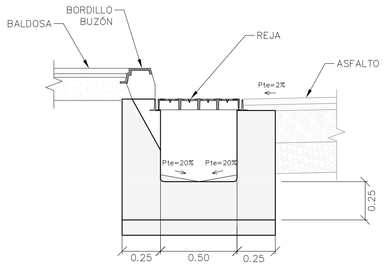

DETALLE BORDILLO BUZÓN

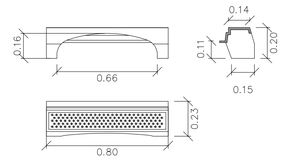

Aigües i Sanejament d'Elx, S.A.

PROYECTO DE COLECTOR DE CARRÚS ESTE TRAMO 3

PLANO Nº:	DESIGNACIÓN:	ESCALA:
5.2	CANALES DE CAPTACIÓN	1 / 20
		FECHA: MARZO 2015 — REFERENCIA: 2015050007

INGENIERO AUTOR DEL PROYECTO :

Ingeniero de Caminos C. y P. : Carlos Fernández-Montes Llord

CUADROS DE CARACTERÍSTICAS SEGÚN E.H.E.-08			
ELEMENTO	LOCALIZACIÓN	ESPECIFICACIÓN	Nivel de control
HORMIGÓN NO ESTRUCTURAL	RASANTEO Y LIMPIEZA	HL-150/C/TM	
HORMIGÓN NO ESTRUCTURAL	RELLENOS Y FORMACIÓN DE CANALETAS	HM-20	
HORMIGÓN ESTRUCTURAL	EN ARQUETAS	HA-30/B/20/ IIA+Qb	NORMAL
ACERO EN ARMADURAS	EN ARQUETAS	B-500-S	NORMAL
EJECUCIÓN	ELEMENTOS REALIZADOS IN SITU		NORMAL
RECUBRIMIENTO ARMADOS = 45 mm			

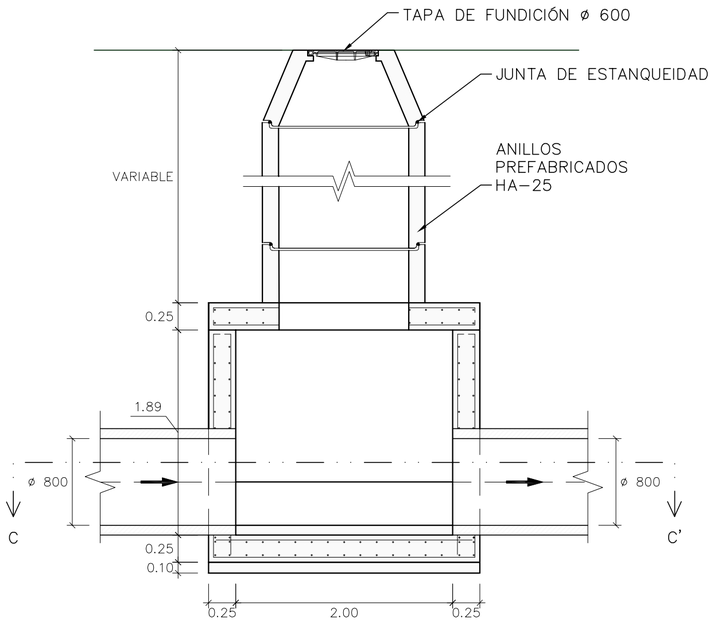

SECCIÓN A - A'

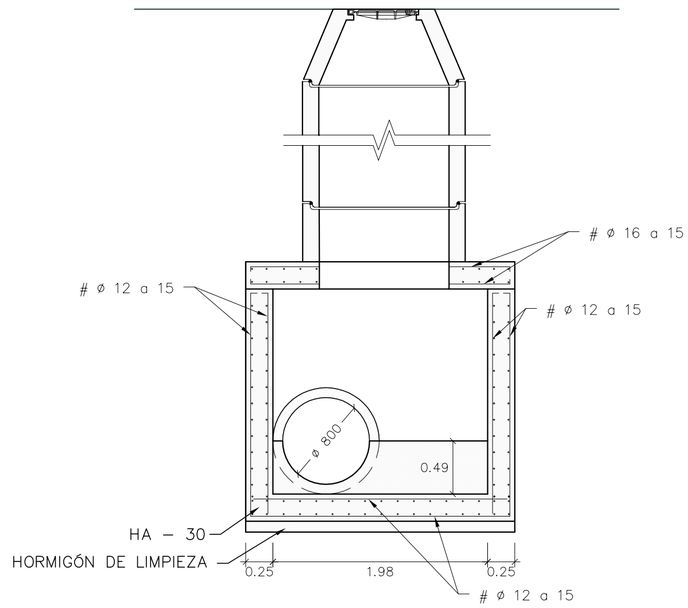

SECCIÓN B - B'

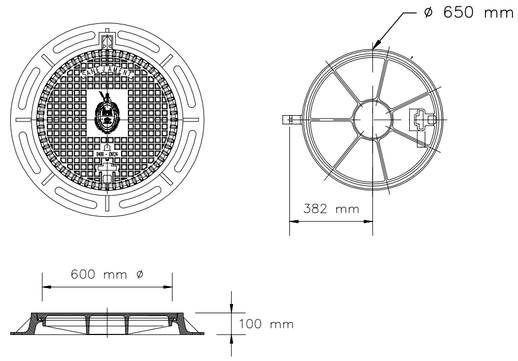

NOTA : EN CASO DE NO EXISTIR ANILLO Y CONO,
UTILIZAR REGISTRO DE ø 800 mm
Escala 1 / 25

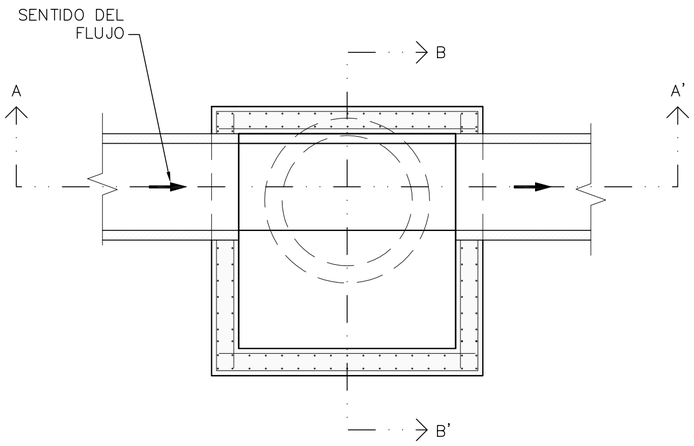

SECCIÓN C - C'

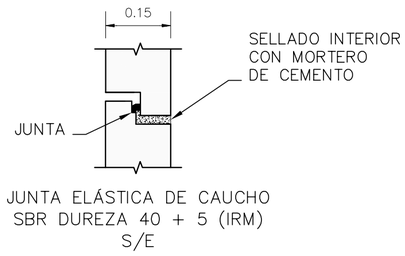

Aigües i Sanejament d'Elx, S.A.

PROYECTO DE COLECTOR DE CARRÚS ESTE TRAMO 3

PLANO Nº:	DESIGNACIÓN:	ESCALA:
5.3.1	DETALLES TIPO CÁMARAS DE REGISTRO (DN 800)	1 / 40
		FECHA: MARZO 2015 — REFERENCIA: 2015050003_531

INGENIERO AUTOR DEL PROYECTO :

Ingeniero de Caminos C. y P. : Carlos Fernández-Montes Llord

CUADROS DE CARACTERÍSTICAS SEGÚN E.H.E.-08			
ELEMENTO	LOCALIZACIÓN	ESPECIFICACIÓN	Nivel de control
HORMIGÓN NO ESTRUCTURAL	RASANTEO Y LIMPIEZA	HL-150/C/TM	
HORMIGÓN NO ESTRUCTURAL	RELLENOS Y FORMACIÓN DE CANALETAS	HM-20	
HORMIGÓN ESTRUCTURAL	EN ARQUETAS	HA-30/B/20/ IIA+Qb	NORMAL
ACERO EN ARMADURAS	EN ARQUETAS	B-500-S	NORMAL
EJECUCIÓN	ELEMENTOS REALIZADOS IN SITU		NORMAL
RECUBRIMIENTO ARMADOS = 45 mm			

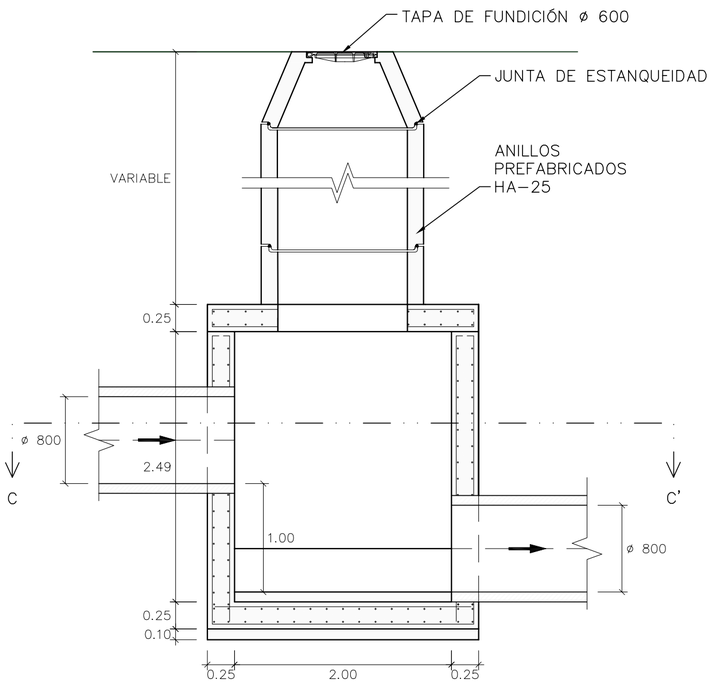

SECCIÓN A - A'

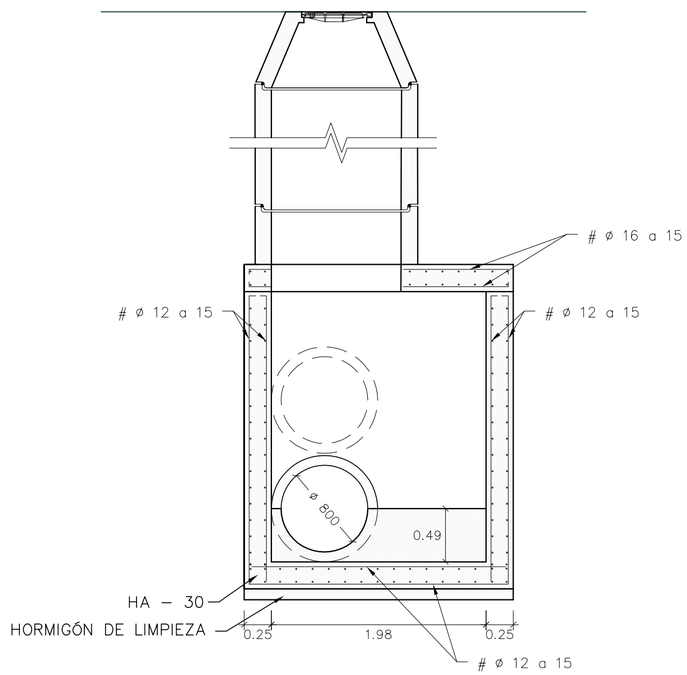

SECCIÓN B - B'

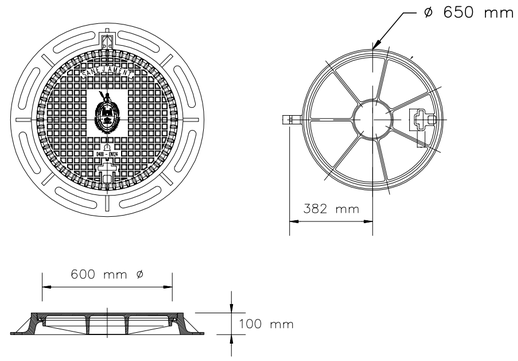

NOTA : EN CASO DE NO EXISTIR ANILLO Y CONO,
UTILIZAR REGISTRO DE ø 800 mm
Escala 1 / 25

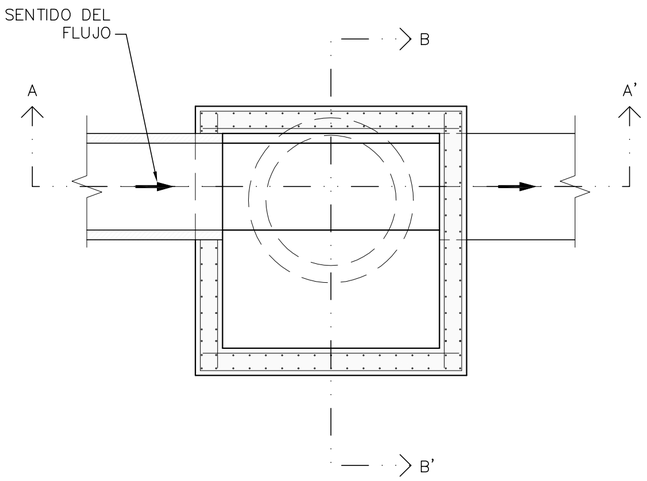

SECCIÓN C - C'

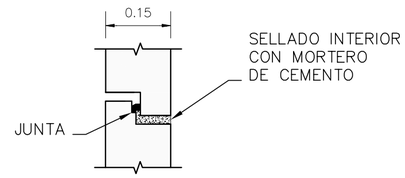

JUNTA ELÁSTICA DE CAUCHO
SBR DUREZA 40 + 5 (IRM)
S/E

Aigües i Sanejament d'Elx, S.A.

PROYECTO DE COLECTOR DE CARRÚS ESTE TRAMO 3

PLANO Nº:	DESIGNACIÓN:	ESCALA:
5.3.2	DETALLES TIPO CÁMARAS DE REGISTRO (DN 800 CON RESALTO)	1 / 40
		FECHA: MARZO 2015 — REFERENCIA: 2015050003_532

INGENIERO AUTOR DEL PROYECTO :

Ingeniero de Caminos C. y P. : Carlos Fernández-Montes Llord

CUADROS DE CARACTERÍSTICAS SEGÚN E.H.E.-08			
ELEMENTO	LOCALIZACIÓN	ESPECIFICACIÓN	Nivel de control
HORMIGÓN NO ESTRUCTURAL	RASANTEO Y LIMPIEZA	HL-150/C/TM	
HORMIGÓN NO ESTRUCTURAL	RELLENOS Y FORMACIÓN DE CANALETAS	HM-20	
HORMIGÓN ESTRUCTURAL	EN ARQUETAS	HA-30/B/20/ IIA+Qb	NORMAL
ACERO EN ARMADURAS	EN ARQUETAS	B-500-S	NORMAL
EJECUCIÓN	ELEMENTOS REALIZADOS IN SITU		NORMAL
RECUBRIMIENTO ARMADOS = 45 mm			

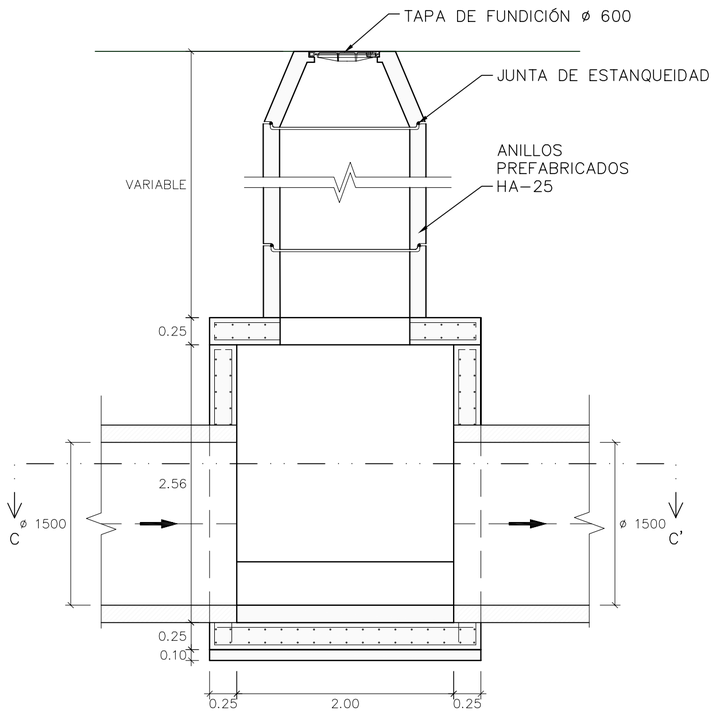

SECCIÓN A - A'

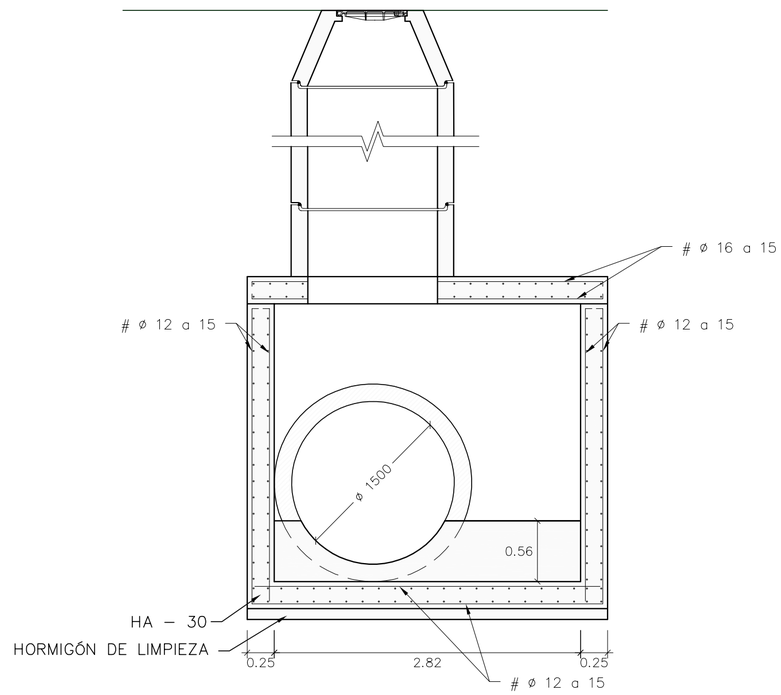

SECCIÓN B - B'

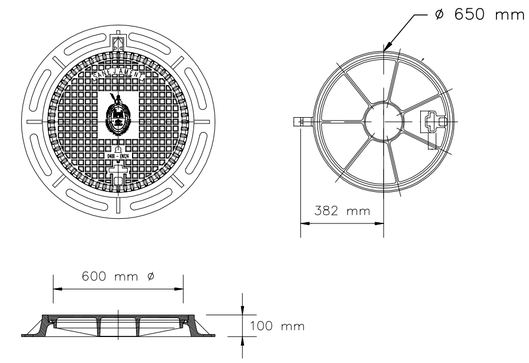

NOTA : EN CASO DE NO EXISTIR ANILLO Y CONO, UTILIZAR REGISTRO DE ø 800 mm
Escala 1 / 25

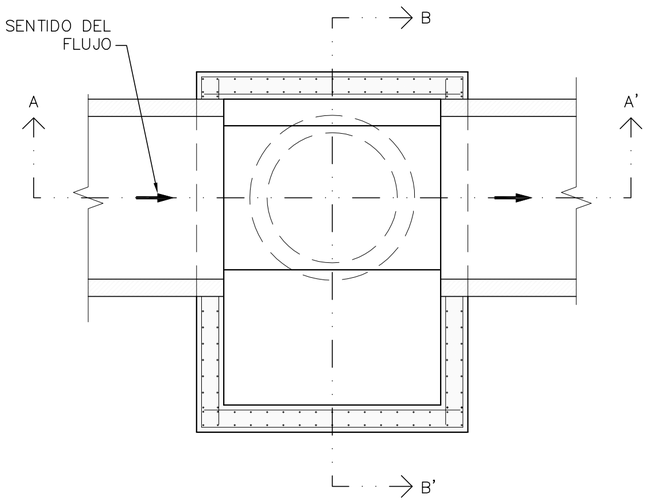

SECCIÓN C - C'

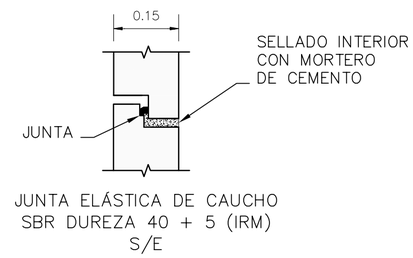

JUNTA ELÁSTICA DE CAUCHO SBR DUREZA 40 + 5 (IRM) S/E

Aigües i Sanejament d'Elx, S.A.

PROYECTO DE COLECTOR DE CARRÚS ESTE TRAMO 3

PLANO Nº:	DESIGNACIÓN:	ESCALA:
5.3.3	DETALLES TIPO CÁMARAS DE REGISTRO (DN 1500)	1 / 40
		FECHA: MARZO 2015 — REFERENCIA: 2015050003_533

INGENIERO AUTOR DEL PROYECTO :

Ingeniero de Caminos C. y P. : Carlos Fernández-Montes Llord

CUADROS DE CARACTERÍSTICAS SEGÚN E.H.E.-08			
ELEMENTO	LOCALIZACIÓN	ESPECIFICACIÓN	Nivel de control
HORMIGÓN NO ESTRUCTURAL	RASANTEO Y LIMPIEZA	HL-150/C/TM	
HORMIGÓN NO ESTRUCTURAL	RELLENOS Y FORMACIÓN DE CANALETAS	HM-20	
HORMIGÓN ESTRUCTURAL	EN ARQUETAS	HA-30/B/20/ IIA+Qb	NORMAL
ACERO EN ARMADURAS	EN ARQUETAS	B-500-S	NORMAL
EJECUCIÓN	ELEMENTOS REALIZADOS IN SITU		NORMAL
RECUBRIMIENTO ARMADOS = 45 mm			

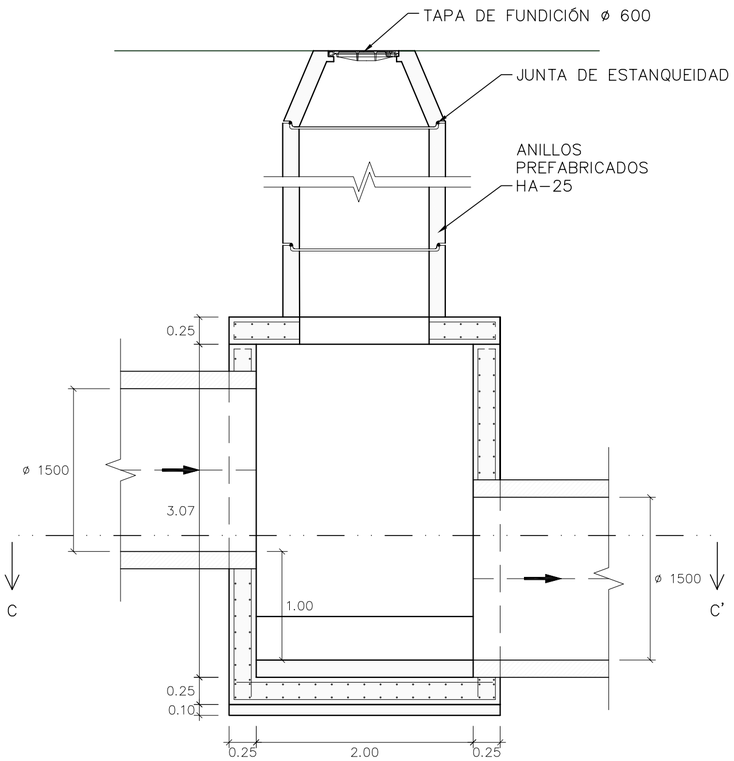

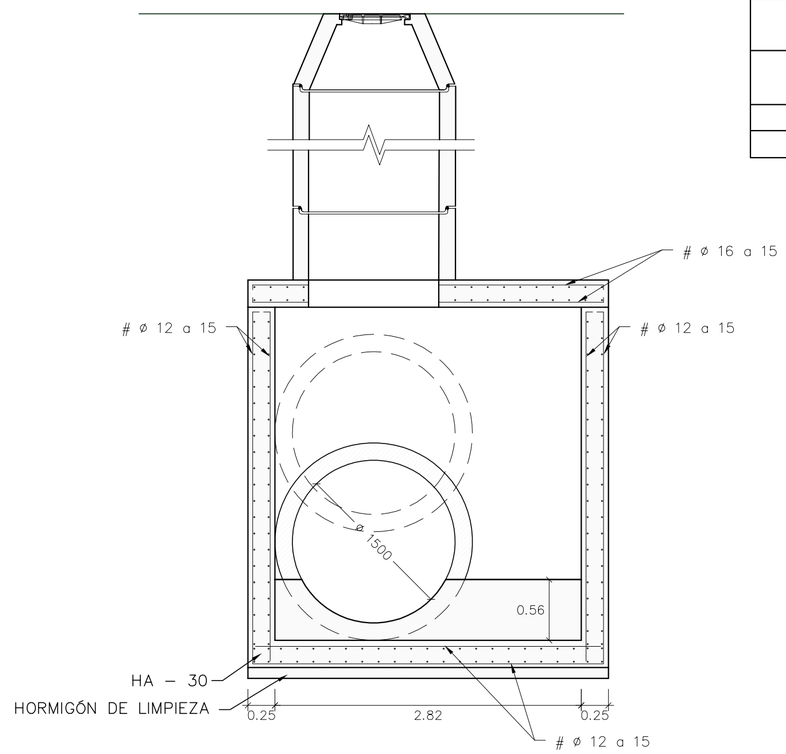

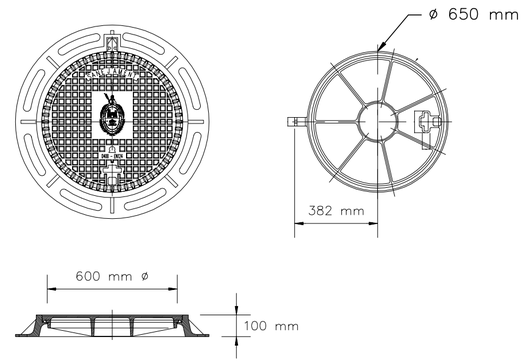

NOTA : EN CASO DE NO EXISTIR ANILLO Y CONO, UTILIZAR REGISTRO DE ø 800 mm
Escala 1 / 25

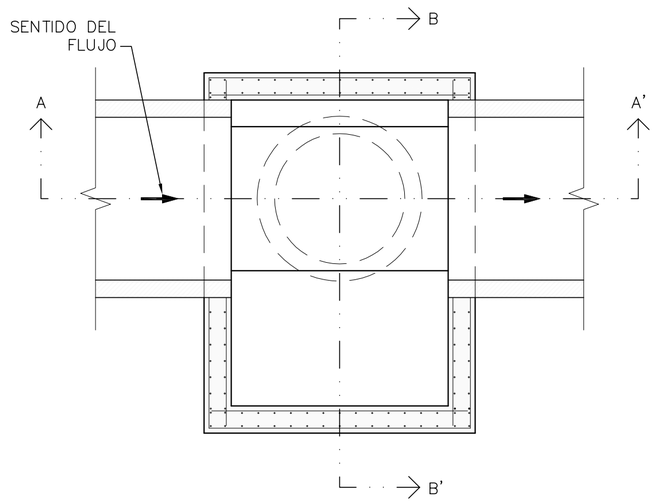

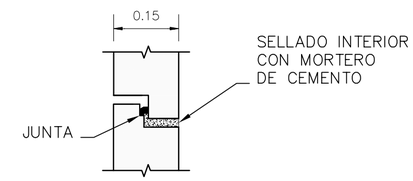

JUNTA ELÁSTICA DE CAUCHO SBR DUREZA 40 + 5 (IRM) S/E

Aigües i Sanejament d'Elx, S.A.

PROYECTO DE COLECTOR DE CARRÚS ESTE TRAMO 3

PLANO Nº:	DESIGNACIÓN:	ESCALA:
5.3.4	DETALLES TIPO CÁMARAS DE REGISTRO (DN 1500 CON RESALTO)	1 / 40
		FECHA: MARZO 2015 — REFERENCIA: 2015050003_534

INGENIERO AUTOR DEL PROYECTO :

Ingeniero de Caminos C. y P. : Carlos Fernández-Montes Llord

CUADROS DE CARACTERÍSTICAS SEGÚN E.H.E.-08			
ELEMENTO	LOCALIZACIÓN	ESPECIFICACIÓN	Nivel de control
HORMIGÓN NO ESTRUCTURAL	RASANTEO Y LIMPIEZA	HL-150/C/TM	
HORMIGÓN NO ESTRUCTURAL	RELLENOS Y FORMACIÓN DE CANALETAS	HM-20	
HORMIGÓN ESTRUCTURAL	EN ARQUETAS	HA-30/B/20/ IIA+Qb	NORMAL
ACERO EN ARMADURAS	EN ARQUETAS	B-500-S	NORMAL
EJECUCIÓN	ELEMENTOS REALIZADOS IN SITU		NORMAL
RECUBRIMIENTO ARMADOS = 45 mm			

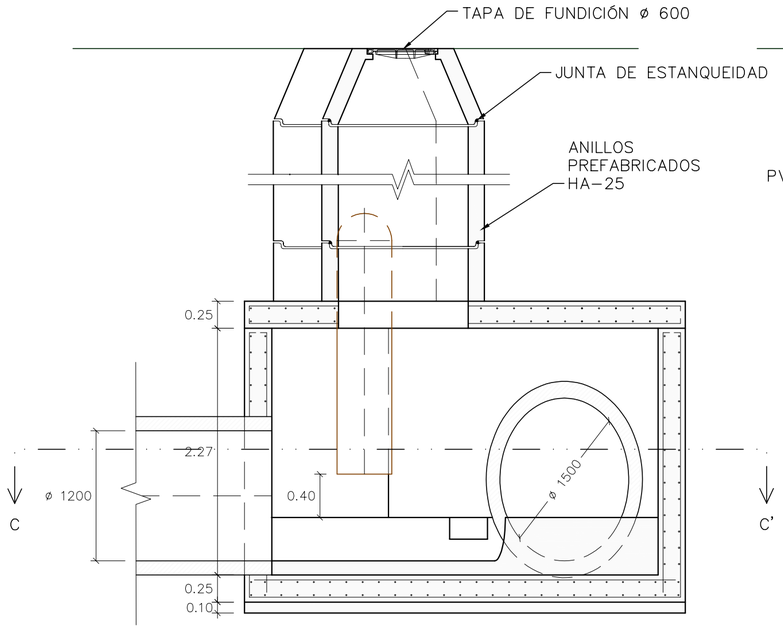

SECCIÓN A - A'

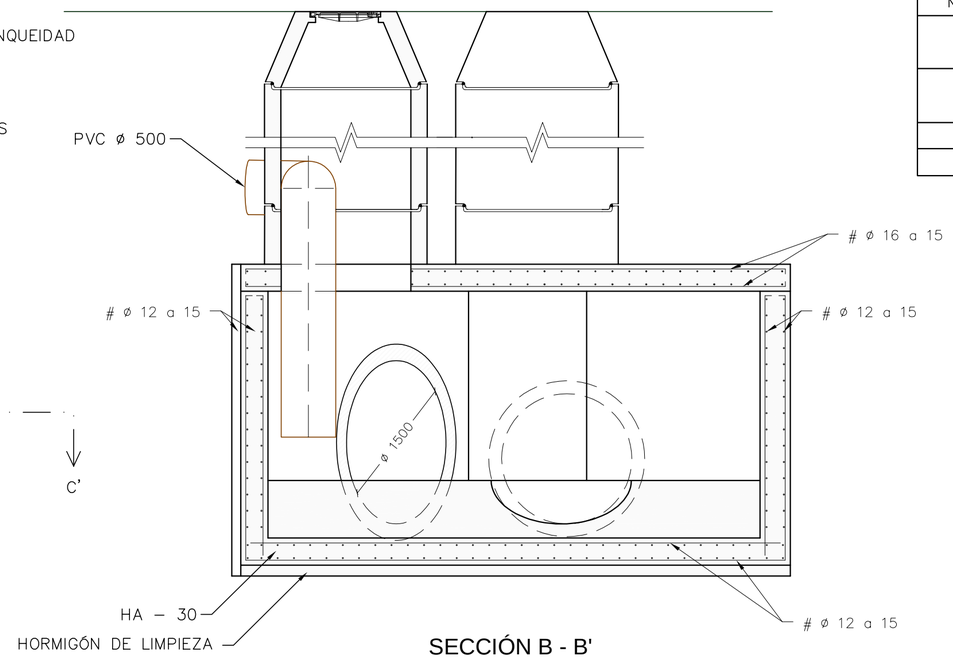

SECCIÓN B - B'

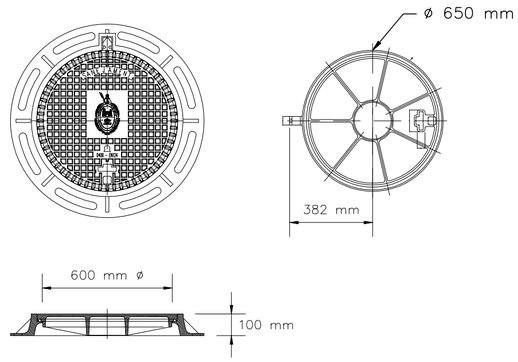

NOTA : EN CASO DE NO EXISTIR ANILLO Y CONO,
UTILIZAR REGISTRO DE ø 800 mm
Escala 1 / 25

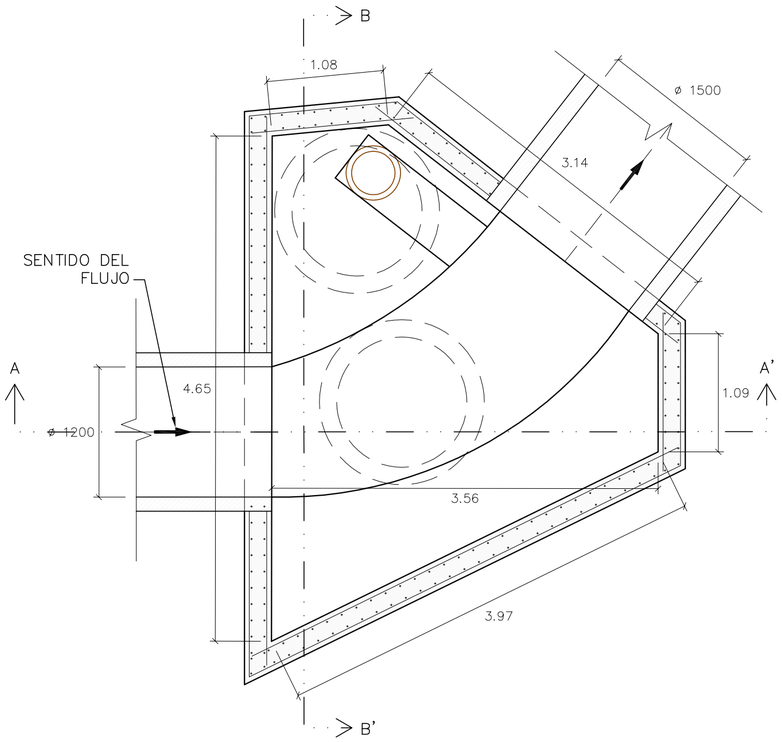

SECCIÓN C - C'

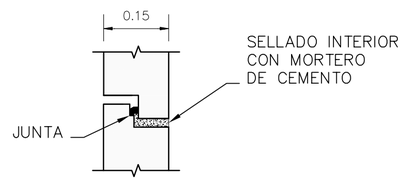

JUNTA ELÁSTICA DE CAUCHO
SBR DUREZA 40 + 5 (IRM)
S/E

Aigües i Sanejament d'Elx, S.A.

PROYECTO DE COLECTOR DE CARRÚS ESTE TRAMO 3

PLANO Nº:	DESIGNACIÓN:	ESCALA:
5.3.5	DETALLES TIPO CÁMARAS DE REGISTRO (CÁMARA P1)	1 / 40
		FECHA: MARZO 2015 — REFERENCIA: 2015050003_535

INGENIERO AUTOR DEL PROYECTO :

Ingeniero de Caminos C. y P. : Carlos Fernández-Montes Llord

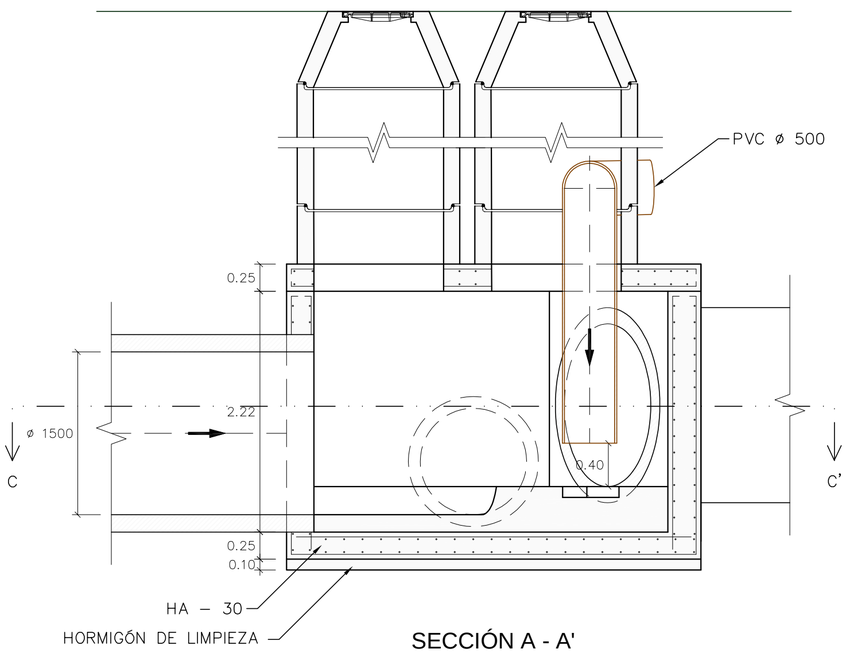

SECCIÓN A - A'

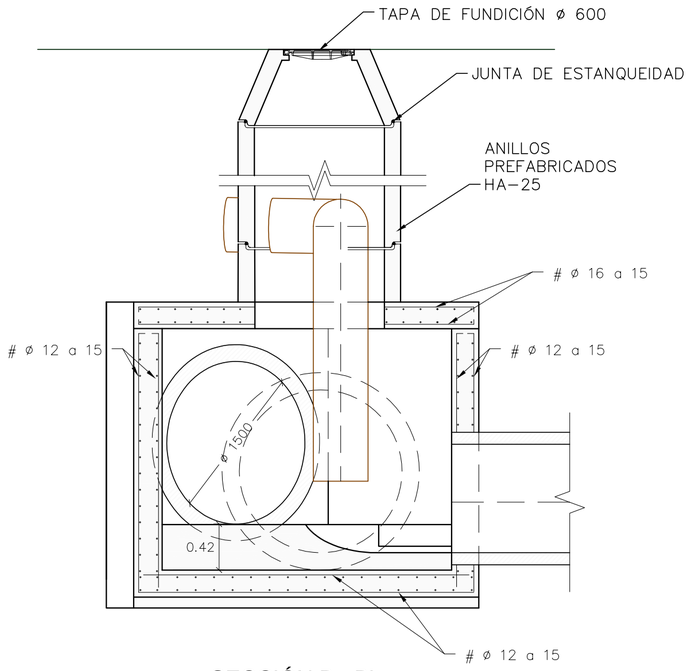

SECCIÓN B - B'

CUADROS DE CARACTERÍSTICAS SEGÚN E.H.E.–08			
ELEMENTO	LOCALIZACIÓN	ESPECIFICACIÓN	Nivel de control
HORMIGÓN NO ESTRUCTURAL	RASANTEO Y LIMPIEZA	HL–150/C/TM	
HORMIGÓN NO ESTRUCTURAL	RELLENOS Y FORMACIÓN DE CANALETAS	HM–20	
HORMIGÓN ESTRUCTURAL	EN ARQUETAS	HA–30/B/20/ IIA+Qb	NORMAL
ACERO EN ARMADURAS	EN ARQUETAS	B–500–S	NORMAL
EJECUCIÓN	ELEMENTOS REALIZADOS IN SITU		NORMAL
RECUBRIMIENTO ARMADOS = 45 mm			

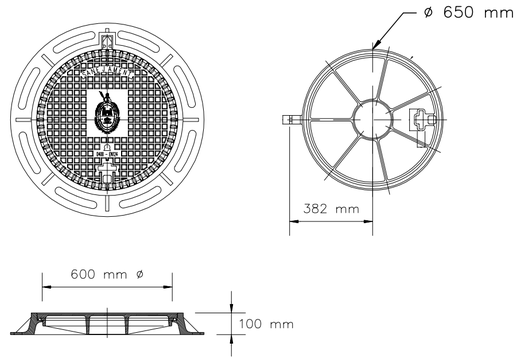

NOTA : EN CASO DE NO EXISTIR ANILLO Y CONO,
UTILIZAR REGISTRO DE ø 800 mm
Escala 1 / 25

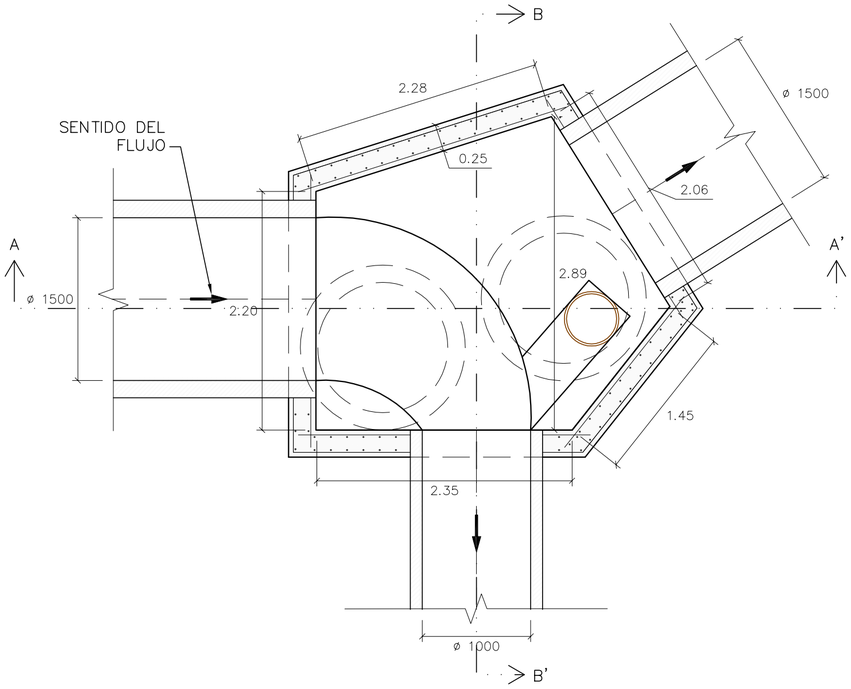

SECCIÓN B - B'

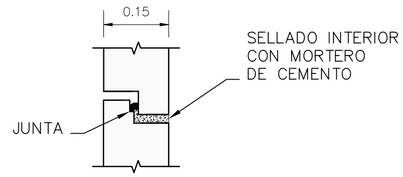

JUNTA ELÁSTICA DE CAUCHO
SBR DUREZA 40 + 5 (IRM)
S/E

Aigües i Sanejament d'Elx, S.A.

PROYECTO DE COLECTOR DE CARRÚS ESTE TRAMO 3

PLANO Nº:	DESIGNACIÓN:	ESCALA:
5.3.6	DETALLES TIPO CÁMARAS DE REGISTRO (CÁMARA P2)	1 / 40
		FECHA: MARZO 2015 — REFERENCIA: 2015050003_536

INGENIERO AUTOR DEL PROYECTO :

Ingeniero de Caminos C. y P. : Carlos Fernández-Montes Llord

CUADROS DE CARACTERÍSTICAS SEGÚN E.H.E.-08			
ELEMENTO	LOCALIZACIÓN	ESPECIFICACIÓN	Nivel de control
HORMIGÓN NO ESTRUCTURAL	RASANTEO Y LIMPIEZA	HL-150/C/TM	
HORMIGÓN NO ESTRUCTURAL	RELLENOS Y FORMACIÓN DE CANALETAS	HM-20	
HORMIGÓN ESTRUCTURAL	EN ARQUETAS	HA-30/B/20/ IIA+Qb	NORMAL
ACERO EN ARMADURAS	EN ARQUETAS	B-500-S	NORMAL
EJECUCIÓN	ELEMENTOS REALIZADOS IN SITU		NORMAL
RECUBRIMIENTO ARMADOS = 45 mm			

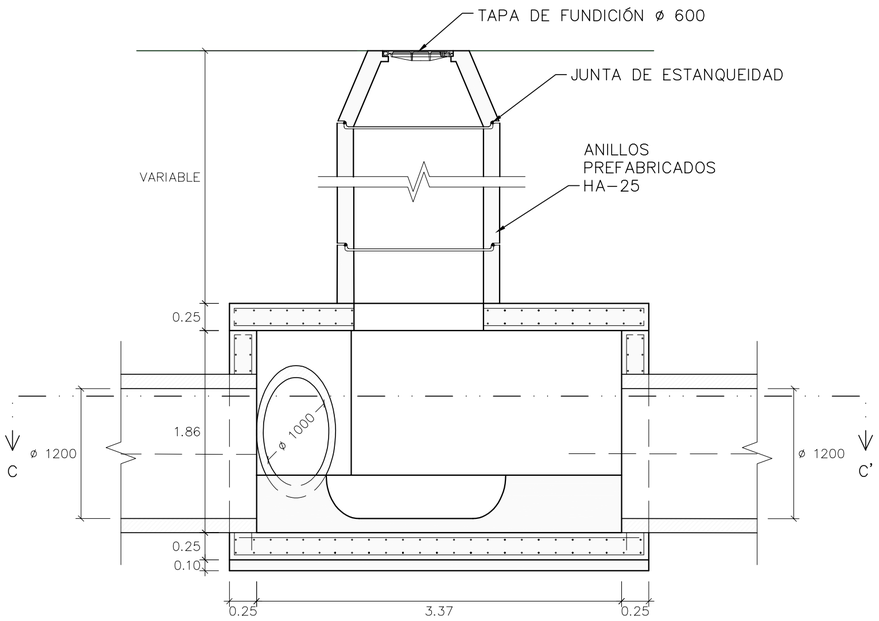

SECCIÓN A - A'

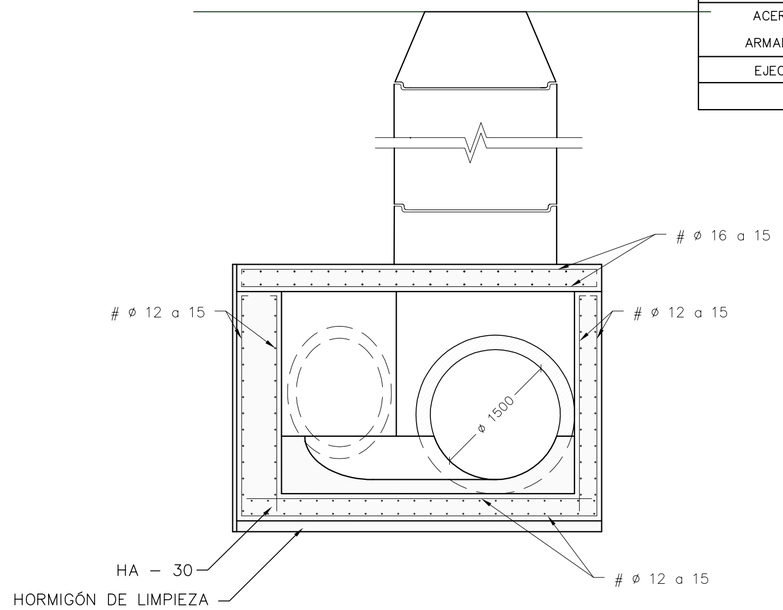

SECCIÓN B - B'

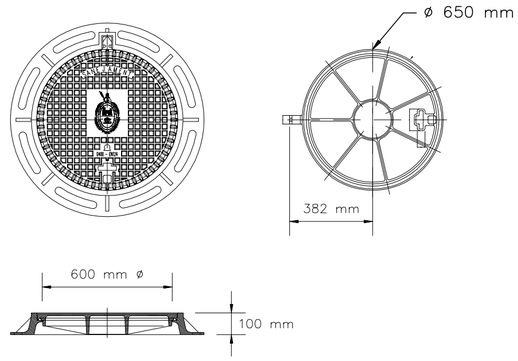

NOTA : EN CASO DE NO EXISTIR ANILLO Y CONO, UTILIZAR REGISTRO DE ø 800 mm
Escala 1 / 25

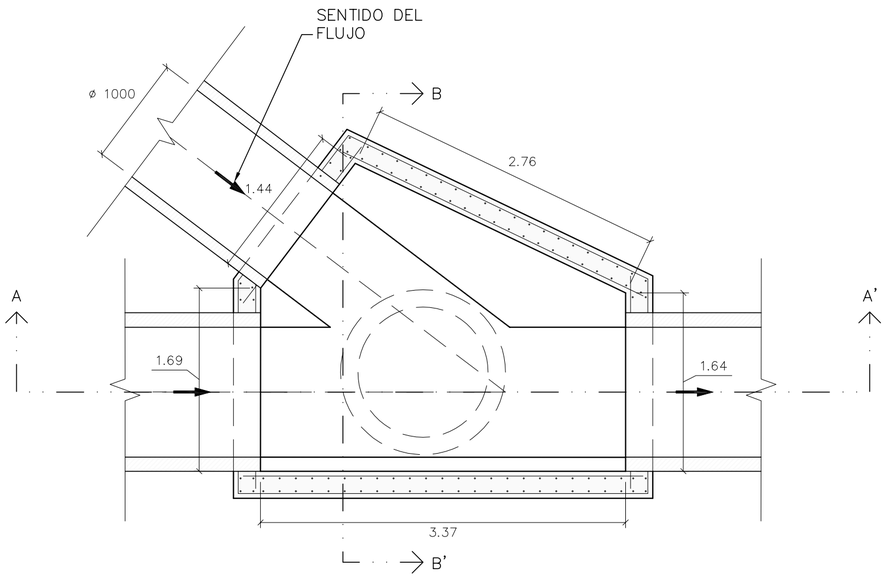

SECCIÓN C - C'

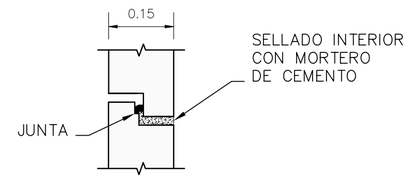

JUNTA ELÁSTICA DE CAUCHO SBR DUREZA 40 + 5 (IRM) S/E

Aigües i Sanejament d'Elx, S.A.

PROYECTO DE COLECTOR DE CARRÚS ESTE TRAMO 3

PLANO Nº:	DESIGNACIÓN:	ESCALA:
5.3.7	DETALLES TIPO CÁMARAS DE REGISTRO (CÁMARA P2')	1 / 40
		FECHA: MARZO 2015 — REFERENCIA: 2015050003_537

INGENIERO AUTOR DEL PROYECTO :

Ingeniero de Caminos C. y P. : Carlos Fernández-Montes Llord

CUADROS DE CARACTERÍSTICAS SEGÚN E.H.E.-08			
ELEMENTO	LOCALIZACIÓN	ESPECIFICACIÓN	Nivel de control
HORMIGÓN NO ESTRUCTURAL	RASANTEO Y LIMPIEZA	HL-150/C/TM	
HORMIGÓN NO ESTRUCTURAL	RELLENOS Y FORMACIÓN DE CANALETAS	HM-20	
HORMIGÓN ESTRUCTURAL	EN ARQUETAS	HA-30/B/20/ IIA+Qb	NORMAL
ACERO EN ARMADURAS	EN ARQUETAS	B-500-S	NORMAL
EJECUCIÓN	ELEMENTOS REALIZADOS IN SITU		NORMAL
RECUBRIMIENTO ARMADOS = 45 mm			

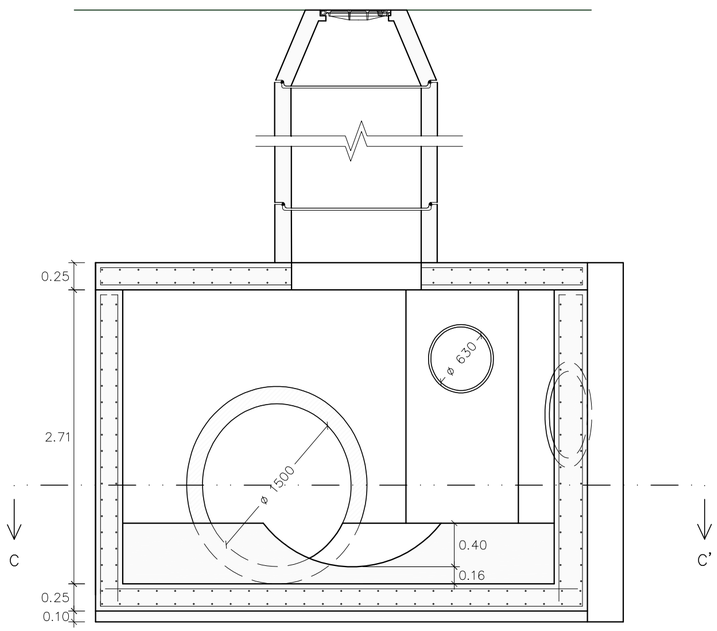

SECCIÓN B - B'

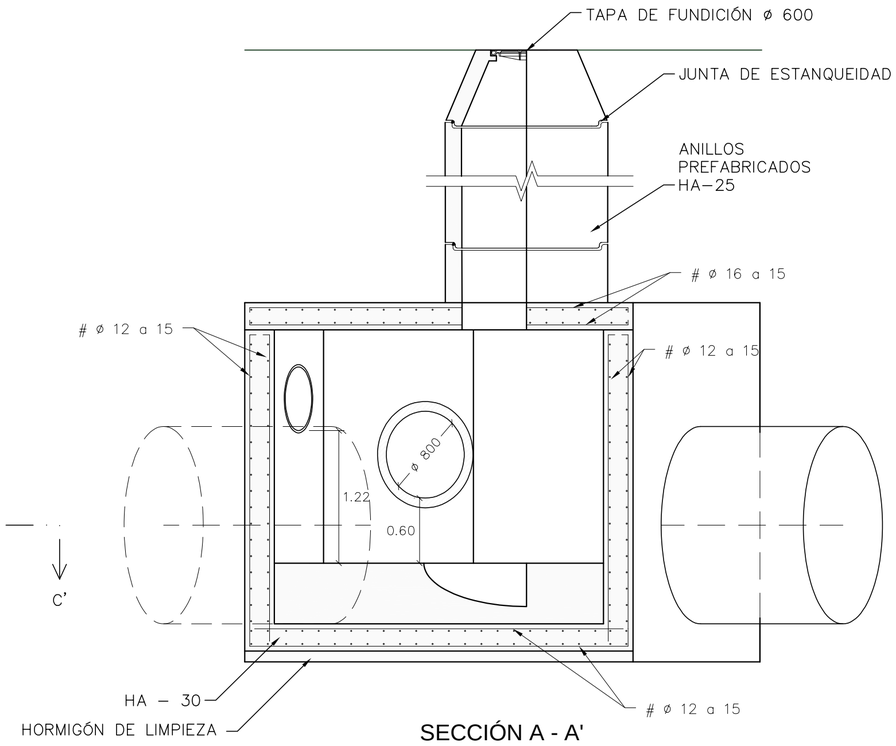

SECCIÓN A - A'

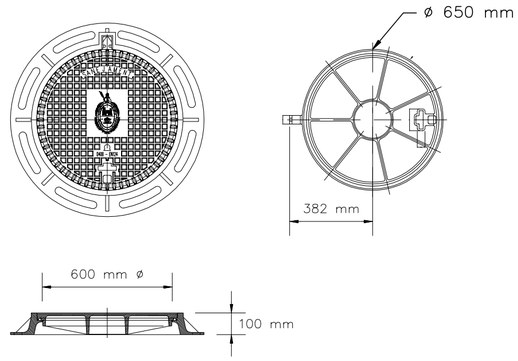

NOTA : EN CASO DE NO EXISTIR ANILLO Y CONO,
UTILIZAR REGISTRO DE ø 800 mm
Escala 1 / 25

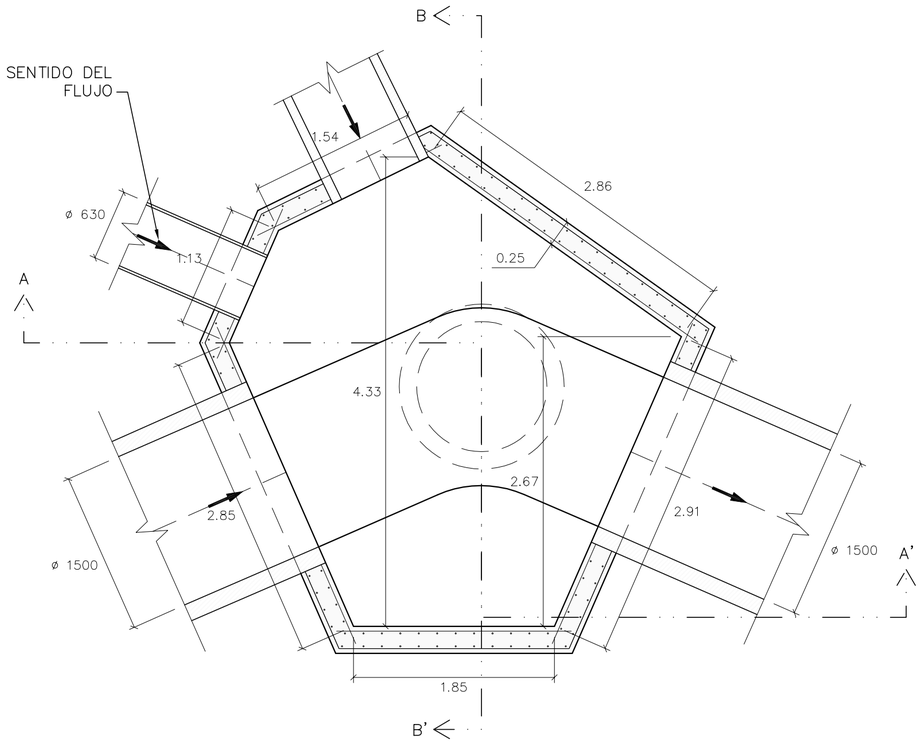

SECCIÓN C - C'

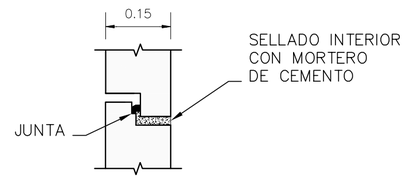

JUNTA ELÁSTICA DE CAUCHO
SBR DUREZA 40 + 5 (IRM)
S/E

Aigües i Sanejament d'Elx, S.A.

PROYECTO DE COLECTOR DE CARRÚS ESTE TRAMO 3

PLANO Nº:	DESIGNACIÓN:	ESCALA:
5.3.8	DETALLES TIPO CÁMARAS DE REGISTRO (CÁMARA P6)	1 / 40
		FECHA: MARZO 2015 — REFERENCIA: 2015050003_538

INGENIERO AUTOR DEL PROYECTO :

Ingeniero de Caminos C. y P. : Carlos Fernández-Montes Llord

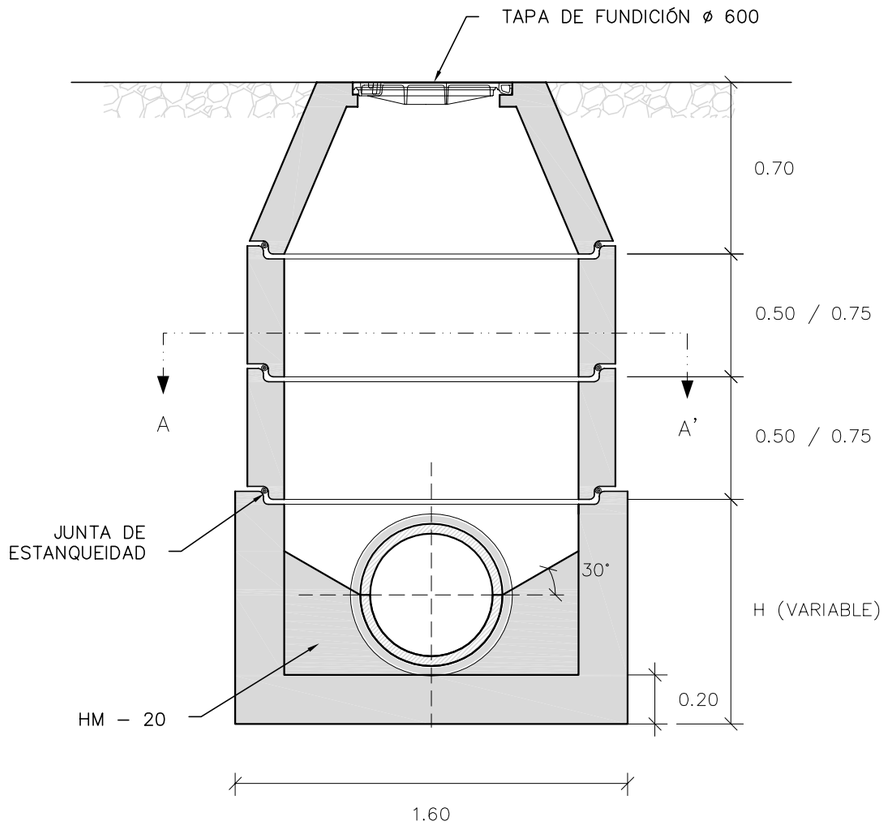

SECCION A–A'

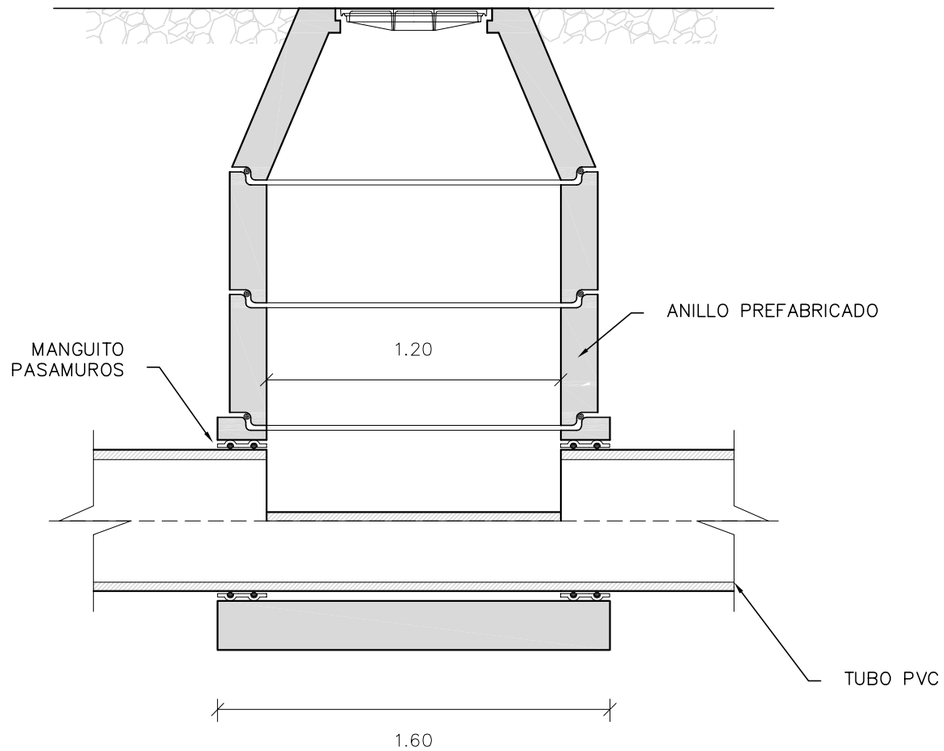

SECCION B–B'

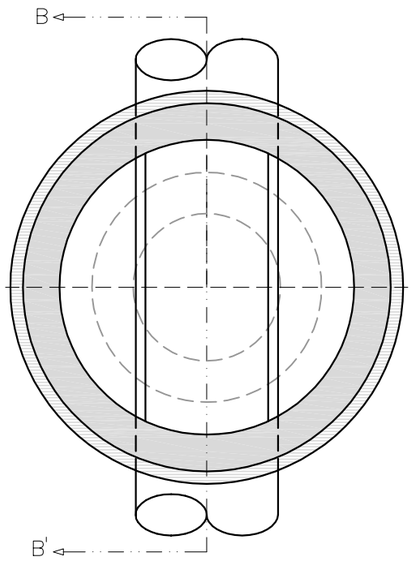

VISTA A–A'

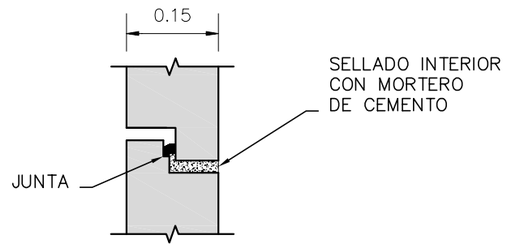

JUNTA ELÁSTICA DE CAUCHO
SBR DUREZA 40 + 5 (IRM)
S/E

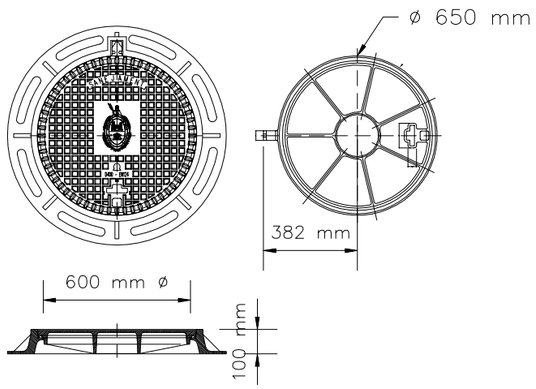

Aigües i Sanejament d'Elx, S.A.

PROYECTO DE COLECTOR DE CARRÚS ESTE TRAMO 3

PLANO Nº:	DESIGNACIÓN:	ESCALA:
5.4	DETALLES TIPO POZO DE REGISTRO DE SANEAMIENTO DN ≤ 630 mm PARA TUBO DE PVC	1 / 25
		FECHA: MARZO 2015 / REFERENCIA: 2015050006

INGENIERO AUTOR DEL PROYECTO :

Ingeniero de Caminos C. y P. : Carlos Fernández-Montes Llord

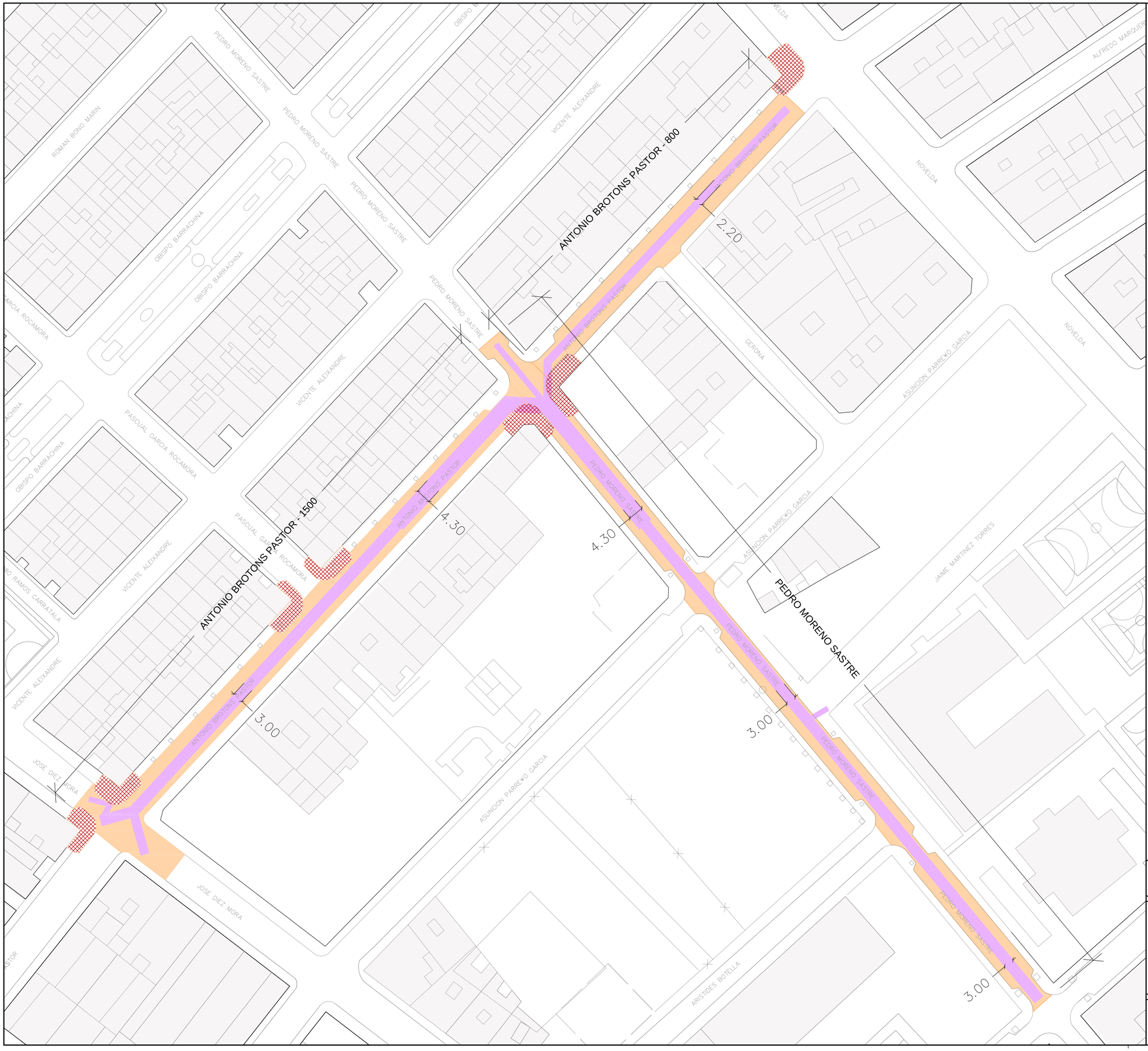

REPOSICIÓN DE CALZADA

HUELLA DE EXCAVACIÓN

REPOSICIÓN PAVIMENTO PEATONAL

MEDICIÓN DE FIRMES:	CALZADA	ACERA	BORDILLO
CALLE	m²	m²	m
ANTONIO BROTONS PASTOR 1500	1510,0	337,37	108,31
ANTONIO BROTONS PASTOR 800	867,0	176,22	47,60
PEDRO MORENO SASTRE	1695,4		

Aigües i Sanejament d'Elx, S.A.

PROYECTO DE COLECTOR DE CARRÚS ESTE TRAMO 3

PLANO Nº:	DESIGNACIÓN:	ESCALA:	
6.1	DETALLE PAVIMENTOS	1 / 500	
		FECHA: MARZO 2015	REFERENCIA: 2015050001_T3_6

INGENIERO AUTOR DEL PROYECTO :

Ingeniero de Caminos C. y P. : Carlos Fernández-Montes Llord

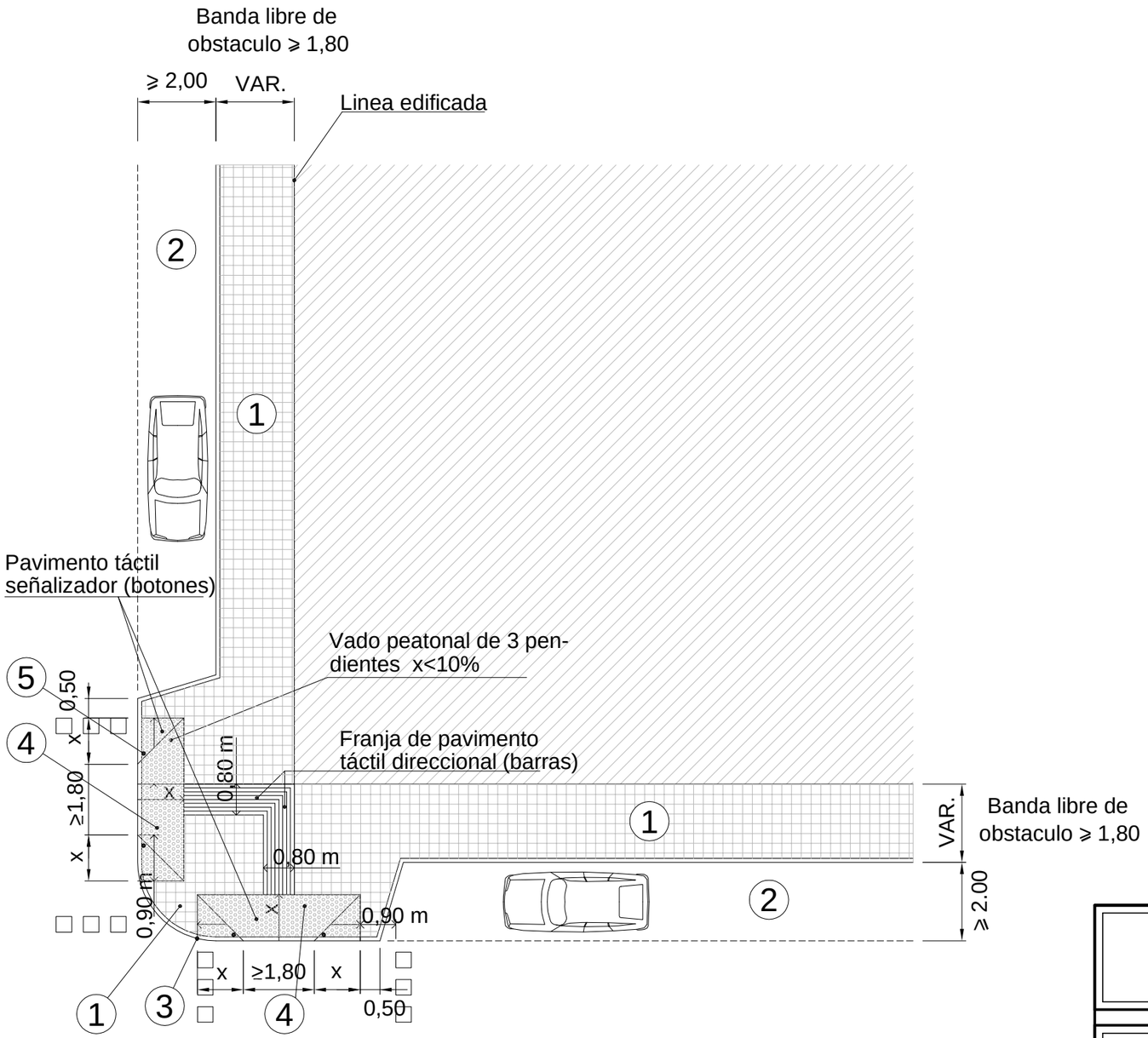

LEYENDA DE ACABADO SUPERFICIAL

1. PAVIMENTO CON BALDOSAS SIMILARES A LAS EXISTENTES SOBRE SOLERA CON MALLAZO DE 15 cm
2. BANDA DE APARCAMIENTO
3. BORDILLO DE HORMIGÓN PREFABRICADO DE DIMENSIONES 50x25x12-15 cm.
4. PAVIMENTO TÁCTIL SEÑALIZADOR (BOTONES)
5. BOLARDO, MODELO A CONSULTAR

Aigües i Sanejament d'Elx, S.A.

PROYECTO DE COLECTOR DE CARRÚS ESTE TRAMO 3

PLANO Nº:	DESIGNACIÓN:	ESCALA:
6.2	DETALLES ESQUINA TIPO	S/E
		FECHA: MARZO 2015 — REFERENCIA: 2015050009

INGENIERO AUTOR DEL PROYECTO :

Ingeniero de Caminos C. y P. : Carlos Fernández-Montes Llord

GERONA ELX

CENTRO SOCIAL CARRUS

MORENO

CIVICO

ROMAN BONO MARIN

OBISPO BARRACHINA

VICENTE ALEIXANDRE

PEDRO MORENO SASTRE

ANTONIO GARCIA ALCOY

PASCUAL GARCIA ROCAMORA

NOVELDA

ASUNCION PARREÑO GARCIA

JAIME MARTINEZ TORRES

JOSE DIEZ MORA

ARISTIDES SOGILLA

PE 110

PE 200

PE 160

PE 40

PE 32

CONDUCCION PROYECTADA

AGUA DE QUIBAS

CONDUCCION RIEGO

HC ENERGÍA

ALUMBRADO

ACEQUIAS DE RIEGO

ALCANTARILLADO

PLUVIALES

CANALES DEL TAIBILLA

CANAL DE RIEGOS DE LEVANTE

GAS NATURAL

ELECTRICIDAD

TELEFONICA

CONDUCCIÓN EXISTENTE DE AGUA POTABLE

Aigües i Sanejament d'Elx, S.A.

PROYECTO DE COLECTOR DE CARRÚS ESTE TRAMO 3

PLANO Nº:	DESIGNACIÓN:	ESCALA:
7	PLANTA SERVICIOS AFECTADOS	1 / 500
		FECHA: MARZO 2015
		REFERENCIA: 2015050001_T3_7

INGENIERO AUTOR DEL PROYECTO :

Ingeniero de Caminos C. y P. : Carlos Fernández-Montes Llord